DORMA

Universal VISUR RP EA

Okucia narożne dla konstrukcji ze szkła hartowanego

Patch fittings for toughened glass assemblies

Asortyment produktów
Product range
4 - 5

DORMA Universal
6 - 41

DORMA VISUR
42 - 47

DORMA RP
48 - 53

DORMA EA
54 - 67

Wyposażenie dodatkowe
Accessories
68 - 86

DORMA Okucia narożne dla konstrukcji ze szkła hartowanego

DORMA Patch fittings for toughened glass assemblies

		Okucia narożne Patch fittings DORMA Universal
Zastosowania i charakterystyka	**Applications and features**	
Do konstrukcji zewnętrznych	For external assemblies	+++
Do konstrukcji wewnętrznych	For internal assemblies	+++
Do standardowych typów konstrukcji ze szkła hartowanego	For standard toughened glass assembly types	+++
Do indywidualnie projektowanych typów konstrukcji z okuciami narożnymi, wpuszczanymi, itp.	For individually designed assemblies with corner fittings, fin fittings etc.	+++
Do drzwi wahadłowych	For double-action doors	●
Do drzwi rozwiernych	For single-action doors	●
Grubość szkła (mm)	Glass thickness (mm)	8, 10, 12[1)]
Grubość szkła (mm) pod system Universal z punktem obrotu 15 mm	Glass thickness (mm), for Universal with 15 mm pivot point	8, 10
Maksymalna waga drzwi (kg)	Max. door weight (kg)	130*
Maksymalna waga drzwi (kg) pod system Universal z osią obrotu 15 mm	Max. door weight (kg) for Universal with 15 mm pivot point	80
Maksymalna szerokość drzwi (mm)	Max. door width (mm)	1300*
Materiały i wykończenia	**Materials and finishes**	
Aluminium, frezowane (100)	Aluminium, mill finish (100)	■
Aluminium, srebrne anodowane EV1, C0 (101)	Aluminium, silver anodised, EV1, C0 (101)	■
Aluminium, ciemny mosiądz anodowany DB14, MC1003, C34 (108)	Aluminium, dark bronze anodised DB14, MC1003, C34 (108)	■
Aluminium, podobne do satynowanej stali nierdzewnej, z anodyzacją (113)	Aluminium, similar to satin stainless steel anodised (113)	
Anodyzacja kolorowa na zamówienie (199)	Bespoke colour anodising (199)	■
Aluminium, malowane proszkowo na biało, RAL 9016 (300)	Aluminium, white powder coated, similar to RAL 9016 (300)	■
Malowanie proszkowe na zamówienie (399)	Bespoke powder coating (399)	■
Mosiądz polerowany (503)	Brass, polished (503)	■
Mosiądz satynowany, chromowany (500)	Brass, satin chrome plated (500)	
Satynowana stal nierdzewna (700)	Stainless steel, satin (700)	■
Stal nierdzewna polerowana (701)	Stainless steel polish (701)	■
Strona	**Page**	**6**

+++ szczególnie odpowiednie
particularly suitable

++ odpowiednie
suitable

+ częściowo odpowiednie
partially suitable

● Standard
■ Opcja

1) Po spełnieniu określonych warunków, również dla szkła o grubości 15 lub 19 mm

1) Under certain circumstances, also 15 and 19 mm glass thickness

Asortyment okuć DORMA-Glas rozwinął się w najbardziej wszechstronny asortyment z dostępnych dzisiaj. Oferuje on idealne możliwości wyboru w tworzeniu w pełni znormalizowanych zespołów elementów w sposób, dzięki któremu są one technicznie solidne i atrakcyjne wizualnie. Daje to projektantowi szeroki wachlarz możliwości indywidualnej ekspresji w tworzeniu konstrukcji ze szkła hartowanego – zarówno od wewnątrz jak i na zewnątrz. Wszystkie okucia DORMA oparte są na systemie modułowym, składającym się z jednostki podstawowej, ruchomej wkładki i osłon montowanych na zaciski w najszerszej gamie wykończeń. Wymagane przygotowanie szkła pod okucia jest bardzo proste i szybkie w wykonaniu. Wysokiej jakości materiały i dokładne wykonanie gwarantują długi okres użytkowania i przez wiele lat odzwierciedlać będą doskonałość projektu i wyrobu.

The DORMA-Glas range of fittings has matured into one of the most comprehensive available today. It offers ideal options for creating all standard toughened glass assemblies in a manner which is technically sound and visually attractive. This gives the designer a wide variety of options for individual expression in creating with toughened glass – either internally or externally. All DORMA fittings are based on a modular system, consisting of a base unit, functional inserts and clip-on covers in the widest possible range of finishes. The glass preparations that are needed can be performed quickly and easily. Quality materials and thorough workmanship guarantee a long service life and a reflection of excellence for years to come.

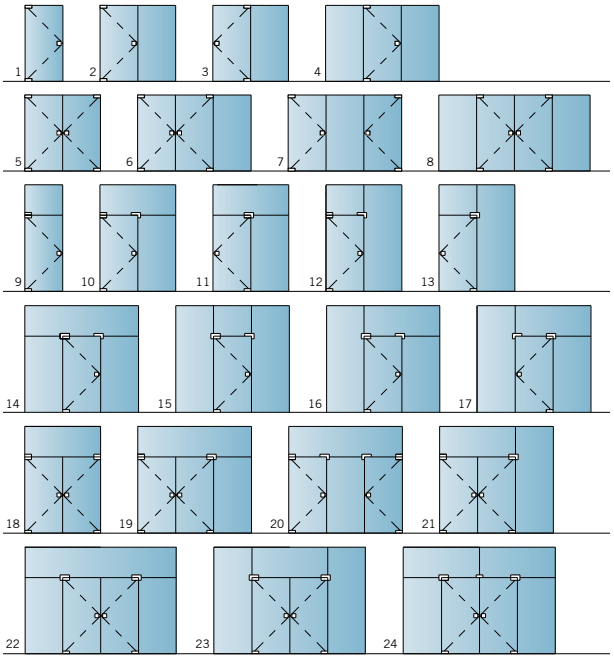

	Okucia narożne Patch fittings DORMA RP	Okucia narożne Patch fittings DORMA EA	Wyposażenie dodatkowe Accessories
	+++	+++	
	+++	+++	
	+++	+++	
		+	+++
	●		
		●	
	8, 10	8, 10, 12	
	80	90	
	1100	1000	
	■	■	
	■	■	
	■	■	
	■		
	■	■	
	■	■	
		■	
		■	
		■	
	48	54	68

Ogólne instrukcje konserwacyjne

Wykończenie powierzchni okuć wymaga konserwacji i powierzchnie te należy czyścić środkami odpowiednimi do materiału, z jakiego są wykonane.

- W przypadku powierzchni metalowych (anodowanych, ze stali nierdzewnej) należy korzystać tylko ze środków czyszczących, pozbawionych substancji ściernych.
- W przypadku powierzchni lakierowanych, należy używać tylko środków czyszczących, niezawierających rozpuszczalników.
- Powierzchnie mosiężne (niezabezpieczone) należy sporadycznie czyścić odpowiednim środkiem konserwacyjnym, aby uniknąć zmatowienia i powstania nalotu na powierzchni.

General care instructions

The surface finishes of the fittings are not maintenance-free and should be cleaned according to their material and design.

- For metallic surfaces (anodised finishes, stainless steel) please use appropriate cleaning agents without abrasive additives only.
- For varnished surfaces please use appropriate solvent-free cleaning agents only.
- Brass surfaces (without surface protection) have to be treated with an appropriate maintenance agent on occasion, to avoid tarnishing.

* **NOWOŚĆ** – Do drzwi o wysokości powyżej 2500mm

W przypadku drzwi o wysokości powyżej 2500mm należy zachować dodatkowe warunki/ograniczenia:

- Grubość szkła >/= 10 mm
- + Zastosowanie uchwytu mocowanego w minimum 3 punktach oraz o minimalnej wysokości 2/3 wysokości drzwi

* **NEW** – For door heights up to 2500 mm

For doors with a height of more than 2,500 mm we have to keep additional conditions/limits:

- Glass thickness >/= 10 mm
- + Usage of a handle bar with 3 connection points in minimum and a minimum height of 2/3 door height

* **Wykorzystanie samozamykaczy:**

Drzwi >/= 100Kg muszą być montowane z samozamykaczami typu EN4 (wyposażonymi lub nie w bezpiecznik) lub wyższego typu (np. EN5) bez bezpiecznika.

* **Use of door closers:**

Doors >/= 100 Kg must be used with door closers type EN4 (with or without out back check) or a higher type (e.g. EN5) without back check

DORMA GLAS

DORMA Universal

Spis treści

Informacje ogólne, wymiary maksymalne 8
Okucia DORMA Universal 10
Złącza DORMA Universal 12
Zamki i przeciwkasety DORMA Universal 20
Okucia narożne DORMA Universal do drzwi zaokrąglonych 23
Informacje ogólne, DORMA Universal okucia bezpieczne 24
Okucia narożne DORMA Universal, bezpieczne 25
Szczegóły dotyczące przygotowania szkła – pod okucia DORMA Universal 27
Szczegóły dotyczące przygotowania szkła – pod zamki DORMA Universal 35
Szczegóły dotyczące konstrukcji DORMA Universal 37
Szczegóły dotyczące przygotowania szkła – pod okucia DORMA Universal, bezpieczne 38
Szczegóły dotyczące konstrukcji DORMA Universal, okucia bezpieczne 41
Wyposażenie dodatkowe 68

Contents

General information, maximum measurements 8
Patch fittings DORMA Universal 10
Connectors DORMA Universal 12
Locks and strike boxes DORMA Universal 20
Patch fittings for rounded doors DORMA Universal 23
General information, DORMA Universal pinch free 24
Patch fittings DORMA Universal pinch free 25
Glass preparation details – DORMA Universal Fittings 27
Glass preparation details – DORMA Universal Locks 35
Construction details DORMA Universal 37
Glass preparation details – DORMA Universal pinch free 38
Construction details DORMA Universal pinch free 41
Accessories 68

DORMA Universal … jak sama nazwa mówi

Asortyment okuć DORMA Universal posiada szerokie spektrum typów podstawowych oraz wariantów, dzięki czemu umożliwia realizację prawie każdego wzoru w hartowanym szkle. Zestawy ze szkła hartowanego mogą zostać wyposażone w elementy mocowane na stałe w różnych konfiguracjach – z okuciami narożnymi lub wpustowymi, mocowanymi pod różnymi kątami, z drzwiami otwieranymi w jedną lub obie strony, oraz modele z jednym lub dwoma skrzydłami.

Łatwe przygotowanie powierzchni szklanej, bezpieczne mocowanie
DORMA-Glas posiada specjalistyczna wiedzę o szczególnych właściwościach szkła jako materiału budowlanego. Dzięki tej wiedzy zaprojektowano okucia wymagające minimalnego przygotowania powierzchni szklanej – szybkie i proste wycięcie z dodatkowymi otworami. Dokładnie uwzględniono i podjęto odpowiednie kroki, aby zapewnić maksymalną powierzchnię mocowania z optymalna siłą zacisku.

Odpowiednie dla szkła typowej grubości
Okucia DORMA Universal standardowo oferowane są z uszczelką do szkła o grubości 10 mm. Dla szkła o grubości 8 mm oraz 12 mm, dostępne są odpowiednio cieńsze i grubsze uszczelki. Niektóre okucia zaprojektowano tak, aby pasowały dokładnie do szkła określonej grubości.

Zmienny punkt obrotu
Wkładki okuć do paneli narożnych i górnych w systemie DORMA Universal zostały zaprojektowane i wyprodukowane, aby zapewnić dwie możliwe odległości punktu obrotu od panelu bocznego lub ramy. Odległość ta może wynosić 55 mm lub 65 mm. Kiedy punkt obrotu znajduje się w odległości 65 mm i zamontowano specjalne okrągłe profile (strony 19 + 69), drzwi mogą zostać wynoszącą 4 mm. Więcej informacji na temat okuć DORMA Universal z punktem obrotu 15 mm, zapewniającym drzwi niezatrzaskujące, podano na stronie 24 i kolejnych.

Wbudowana niezawodność
Materiały wysokiej jakości i dokładne wykonanie oznaczają, że okucia DORMA Universal posiadają cechy niezbędne, aby spełnić nawet najostrzejsze wymagania specyfikacji. Okucia te zaprojektowano, aby uniosły ciężkie drzwi o maksymalnej wadze 100 kg: na przykład, możliwe jest zamontowanie drzwi ze skrzydłem o wysokości 3000 mm i szerokości 1100 mm, z wykorzystaniem szkła o grubości 12 mm. Dla cięższych i szerszych drzwi o wadze do maksimum 150 kg I szerokości maksymalnie 1400 mm oraz dla drzwi często używanych, dostępne są szyny ze wzmocnionymi taśmami metalowymi.

Dopasowany asortyment zamków
Asortyment DORMA Universal obejmuje każdy rodzaj wyposażenia dodatkowego, oraz oczywiście, szeroki wybór zamków i gniazd w pasujących wzorach, oferujące projektantowi szeroki wybór z dostępnych opcji.

DORMA Universal … as the name says

With its broad spectrum of basic types and variants, the DORMA Universal range of patch fittings enables the realisation in toughened glass of almost any conceivable design. Toughened glass assemblies can be provided with fixed parts in widely differing arrangements – with corner fittings or fin fittings at different angles, and with double or single-action doors in single-leaf or double-leaf designs.

Easy glass preparation, secure fixing
DORMA-Glas has an intimate knowledge of the special properties of glass as a building material. This has led to the design of fittings requiring only minimal glass preparation – a quick and easy cut-out with additional holes. Carefully considered and positive measures have been taken to create the maximum clamping surface with optimum clamping efficiency.

Suitable for common glass thicknesses
DORMA Universal fittings are supplied as standard with gasket to suit 10 mm glass. For 8 mm and 12 mm glass, correspondingly thicker and thinner gasket is available. Some patches are even designed to fit directely with different glass thicknesses.

Variable pivot point
The inserts for corner and overpanel patches in the DORMA Universal program have been designed and manufactured to give two options in the pivot point distance from the sidepanel or frame. It can be either 55 mm or 65 mm.
At 65 mm pivot point and the use of a special round profile (pages 19 + 69) doors can be built with a constant air gap of only 4 mm.
For information regarding patch fittings DORMA Universal with 15 mm pivot point for pinch free doors see page 24 and following pages.

Reliability built in
Quality materials and thorough workmanship mean that DORMA's Universal fittings have the features necessary to meet the most demanding of specifications. The fittings are designed to cope with large and heavy doors up to a maximum weight of 130 kgs: for instance, a door blade 3 m high by 1100 mm wide, using 12 mm glass is quite possible.
For heavier and wider doors up to a maximum of 150 kgs and max. 1400 mm and for high frequented doors, rails with reinforced straps are available.

Matching range of locks
The DORMA Universal range includes every type of accessory, and of course, a variety of locks and strike boxes in a matching design concept, giving the designer plenty of choice from the options available.

Short delivery times
All the common patterns and types are available ex-stock (factory). Specials will be prepared promptly.

Dostępne typy

Konstrukcje ze szkła hartowanego z okuciami (punkt obrotu 55/65 mm) oraz zamkami. Wszystkie standardowe typy konstrukcji – patrz strona 5.

Type selection

Toughened glass assemblies with fittings (55/65 mm pivot point) and locks. All standard assembly types see page 5.

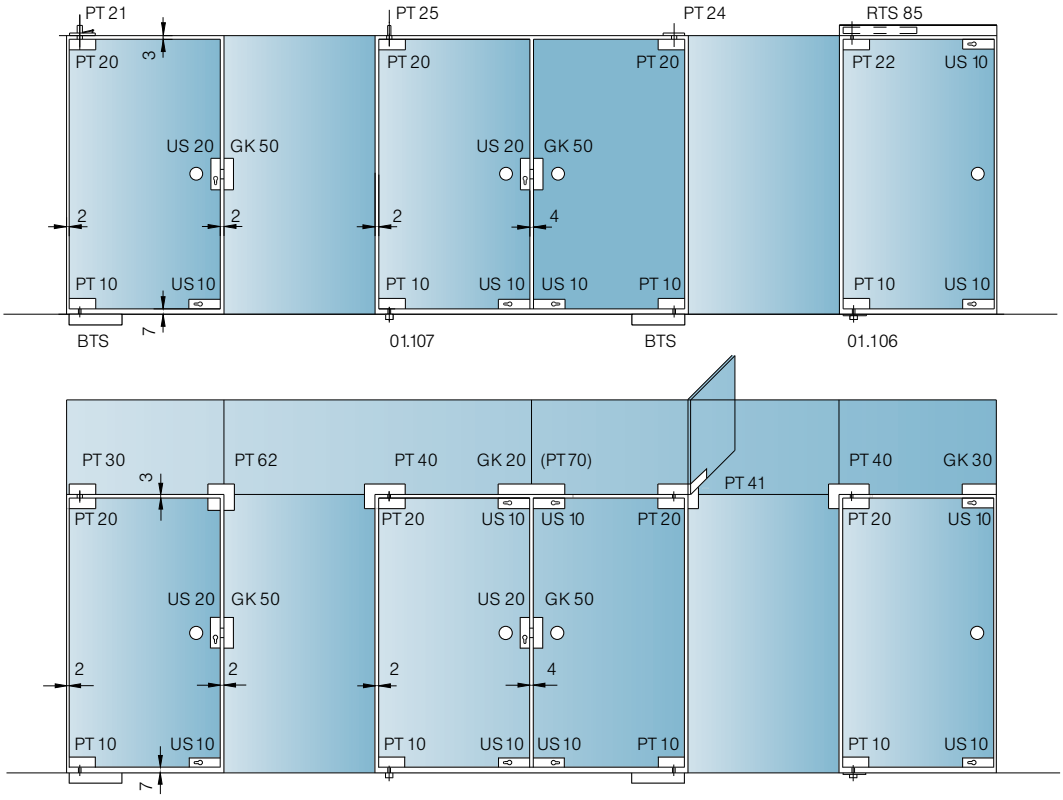

BTS = samozamykacz podłogowy
GK = przeciwkaseta
PT = okucia do drzwi podwieszanych centralnie
RTS = samozamykacz montowany w ościeżnicy (szczegółowe informacje - patrz Informacje techniczne DORMA RS)
US = zamek

Maksymalna waga i szerokość drzwi pod okucia DORMA Universal
Maksymalna waga drzwi: 100 kg*
Maksymalna szerokość drzwi: 1100 mm*
W przypadku drzwi o wadze powyżej 150 kg oraz szerokości powyżej 1400 mm, należy montować ramy drzwiowe, patrz Informacje Techniczna DORMA TP/TA.

Moment obrotowy dla śrub montażowych:
Śruby M6: 10 Nm (4 mm)*
Śruby M6: 15 Nm (5 mm)*
Śruby M8: 20 Nm (5 mm)*

Uwaga, ważne: W przypadku zastosowania okuć kątowych lub wpustowych:
Określenia strony jako "lewa" lub "prawa" dokonuje się patrząc na drzwi od zewnątrz lub od góry.

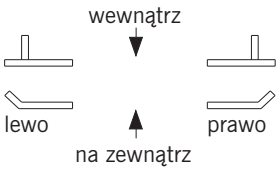

BTS = Floor spring
GK = Strike box
PT = Centre hung door fittings
RTS = Transom closer
US = Lock

Maximum door weight and width for DORMA Universal fittings
max. door weight: 130 kg
max. door width: 1300 mm
For doors with higher frequency and in public areas we would advice to use a door rail for doors above 110 kg and door width larger than 1100 mm.
For door weights up to 150 kg and widths up to 1400 mm, door rails should be used see Technical Information DORMA TP/TA.

Torque for fixing screws
Screws M 6: 10 Nm (4 mm)*
Screws M 6: 15 Nm (5 mm)*
Screws M 8: 20 Nm (5 mm)*
*Allan key size

Please note: If angle fittings or fin fittings are used:
"Left" or "Right" have to be determined in any case by view from outside and above.

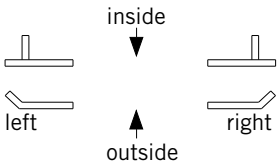

* **NOWOŚĆ** – drzwi o wysokości powyżej 2500 mm
W przypadku drzwi o wysokości powyżej 2500 mm należy spełnić dodatkowe warunki/ograniczenia:
- Grubość szkła >/= 10 mm
- + Zastosowanie uchwytu mocowanego w minimum 3 punktach oraz o minimalnej wysokości 2/3 wysokości drzwi

* **Wykorzystanie samozamykaczy:**
TDrzwi >/= 100 Kg muszą być montowane z samozamykaczami typu EN4 (wyposażonymi lub nie w bezpiecznik) lub wyższego typu (np. EN5) bez bezpiecznika.

* **NEW** – For door heights up to 2500 mm
For doors with a height of more than 2,500 mm we have to keep additional conditions/limits:
- Glass thickness >/= 10 mm
- + Usage of a handle bar with 3 connection points in minimum and a minimum height of 2/3 door height

* **Use of door closers:**
Doors >/= 100 Kg must be used with door closers type EN4 (with or without out back check) or a higher type (e.g. EN5) without back check

Okucia narożne

Okucia narożne pokazane z oszkleniem grubości 10 mm.
W przypadku zastosowania oszklenia grubości 8 lub 12 mm, należy odpowiednio skorygować wymiary.
Wyposażenie dodatkowe – patrz strona 62.

Patch fittings

shown with 10 mm glass. When used with 8 and 12 mm glass measurements change accordingly.
Accessories see page 62.

PT 10 okucie dolne
z wkładką pod trzpień samozamykacza podłogowego DORMA lub trzpień o przekroju walca Ø 14 mm.
Art. Nr 03.100

Do oszklenia o grubości 15 oraz 19 mm Należy określić składając zamówienie
(nie pokazano)
Art. Nr 03.280

Waga w kg:

aluminium	0,564
mosiądz	0,680
stal nierdzewna	0,662

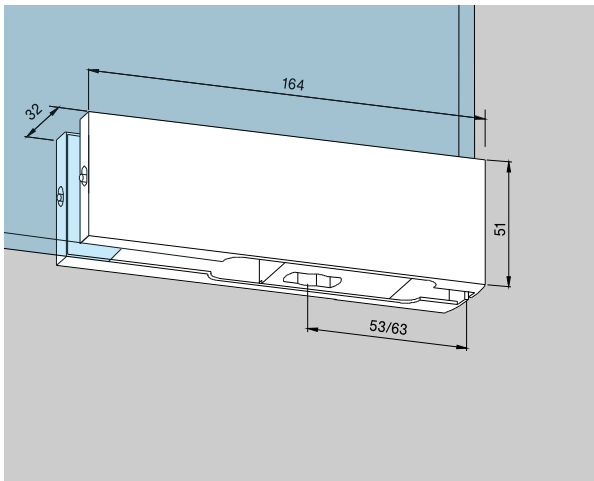

PT 10 bottom patch
with insert for DORMA floor spring spindle, or round pivot 14 mm Ø
Art. No. 03.100

For 15 and 19 mm glass thickness. Please specify with order.
(not illustrated)
Art. No. 03.280

Weight in kg:

aluminium	0.564
brass	0.680
stainless steel	0.662

Łożysko podłogowe do trzpienia, pomieszczeń o wysokim poziomie zawilgocenia, z wkładką pod PT 10, **montowane bez wpuszczania w podłogę**
maksymalna waga drzwi 80 kg
Art. Nr 01.137
Waga w kg: 0,195

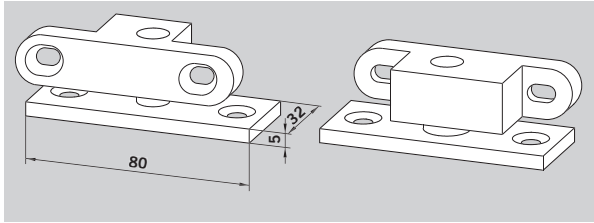

Floor pivot bearing
for damp environments, with insert for PT 10, **without floor recess**
max. door weight 80 kg
Art. No. 01.137
Weight in kg: 0.195

PT 20 górne okucie narożne, z plastikowym gniazdem pod trzpień górny Ø 15 mm
Art. Nr 03.110

Do oszklenia o grubości 15 oraz 19 mm Należy określić składając zamówienie
(nie pokazano)
Art. Nr 03.281

Waga w kg:

aluminium	0,477
mosiądz	0,593
stal nierdzewna	0,575

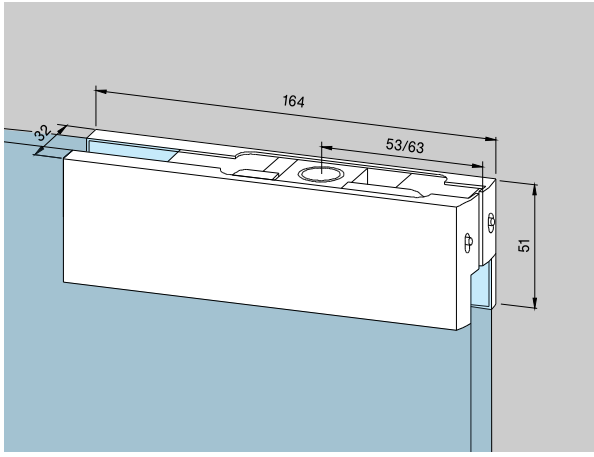

PT 20 top patch
with plastic socket for top pivot 15 mm Ø
Art. No. 03.110

For 15 and 19 mm glass thickness. Please specify with order.
(not illustrated)
Art. No. 03.281

Weight in kg:

aluminium	0.477
brass	0.593
stainless steel	0.575

PT 22 górne okucie narożne, z wkładką pod samozamykacz podłogowy DORMA RTS, patrz też Informacje techniczne DORMA TP/TA.
Art. Nr 03.112

Waga w kg:

aluminium	0,578
mosiądz	0,695
stal nierdzewna	0,677

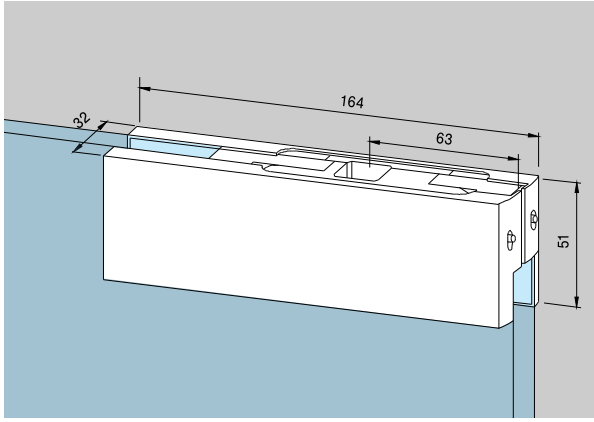

PT 22 top patch
with insert for DORMA RTS transom closer see also Technical Information DORMA TP/TA.
Art. No. 03.112

Weight in kg:

aluminium	0.578
brass	0.695
stainless steel	0.677

PT 29 górne okucie narożne, z płytką mocującą pod trzpień, do wpuszczania w sufit (punkt obrotowy = 55 mm)
Art. Nr 03.114
Waga w kg:
aluminium 0,544
mosiądz 0,692
Maksymalna szerokość drzwi: 1000 mm
Maksymalna waga drzwi: 70 kg

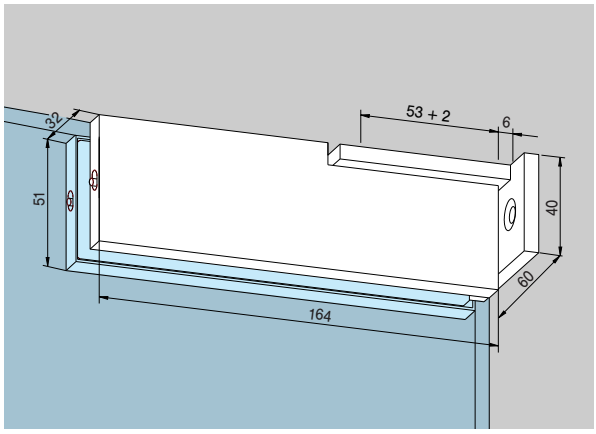

PT 29 top patch
with pivot fixing plate, to let into ceiling (Pivot point = 55 mm)
Art. No. 03.114
Weight in kg:
aluminium 0.544
brass 0.692
max. door width: 1000 mm
max. door weight: 70 kg

PT 30 narożne naświetla górnego, z trzpieniem Ø 15 mm, z nawierconym otworem pod śrubę M8 z boku
Art. Nr 03.120

Do oszklenia o grubości 15 oraz 19 mm. Należy określić składając zamówienie (nie pokazano)
Art. Nr 03.282

Waga w kg:
aluminium 0,528
mosiądz 0,654
stal nierdzewna 0,636

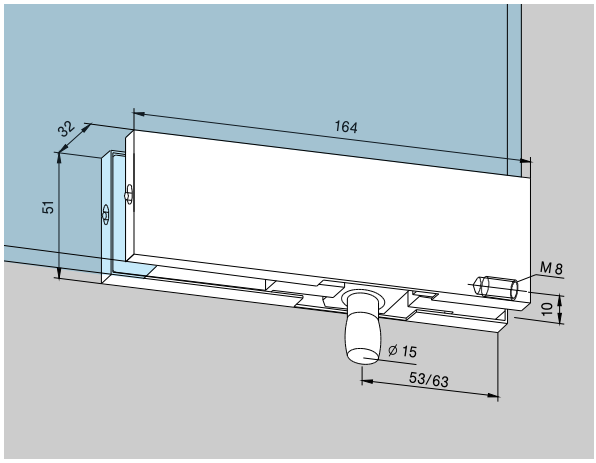

PT 30 overpanel patch
with pivot 15 mm Ø, with M 8 tapped hole at side
Art. No. 03.120

For 15 and 19 mm glass thickness. Please specify with order. (not illustrated)
Art. No. 03.282

Weight in kg:
aluminium 0.528
brass 0.654
stainless steel 0.636

PT 30 okucie narożne naświetla górnego, z wkładką blokującą
Art. Nr 03.420
Waga w kg:
aluminium 0,528
mosiądz 0,654
stal nierdzewna 0,580

Do oszklenia o grubości 15 oraz 19 mm. Należy określić składając zamówienie. (nie pokazano)
Art. Nr 03.482

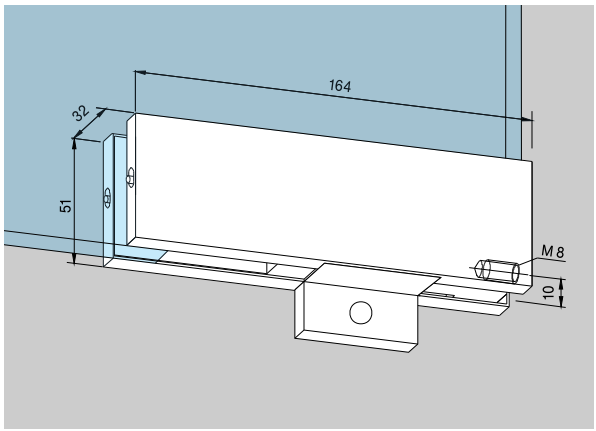

PT 30 overpanel patch
with stop insert
Art. No. 03.420
Weight in kg:
aluminium 0.528
brass 0.654
stainless steel 0.580

For 15 and 19 mm glass thickness. Please specify with order. (not illustrated)
Art. No. 03.482

PT 30 okucie narożne naświetla górnego, z wkładką zaślepiającą
Art. Nr 03.421
Waga w kg:
aluminium 0,519
mosiądz 0,645
stal nierdzewna 0,571

Do oszklenia o grubości 15 oraz 19 mm. Należy określić składając zamówienie. (nie pokazano)
Art. Nr 03.484

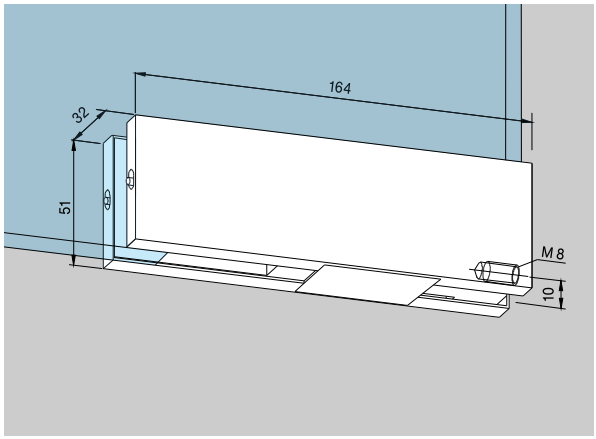

PT 30 overpanel patch
with blank insert
Art. No. 03.421
Weight in kg:
aluminium 0.519
brass 0.645
stainless steel 0.571

For 15 and 19 mm glass thickness. Please specify with order. (not illustrated)
Art. No. 03.484

Płytka montażowa do okucia narożnego naświetla górnego PT 30
Art. Nr 03.128
Waga w kg:
aluminium 0,016
mosiądz 0,038
Wykończenie typu stal nierdzewna niedostępne, dostarczane z wykończeniem typu satynowane chromowane oraz mosiądz.

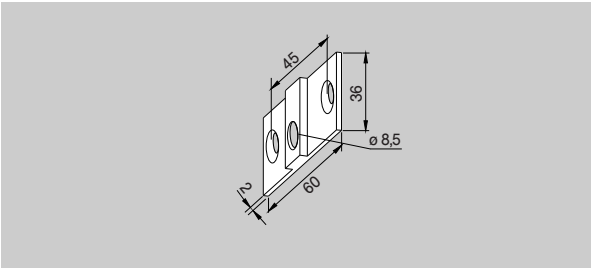

Fixing plate for overpanel patch PT 30
Art. No. 03.128
Weight in kg:
aluminium 0.016
brass 0.038
Stainless steel not available, satin chrome on brass supplied.

Kotew ścienna z gwintem M8 do okucia narożnego naświetla PT 30
Art. Nr 01.133
Waga w kg: 0,040

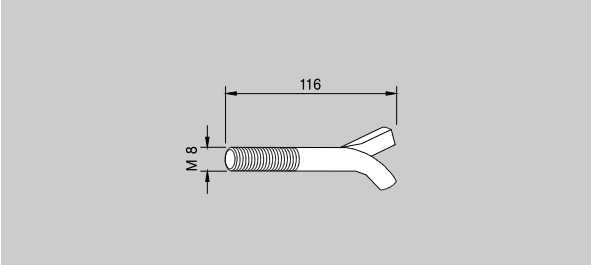

Wall anchor with thread M 8 for overpanel patch PT 30
Art. No. 01.133
Weight in kg: 0.040

Nagwintowany pręt, gwint M8 z gniazdem do okucia narożnego naświetla PT 30
Art. Nr 01.134
Waga w kg: 0,032

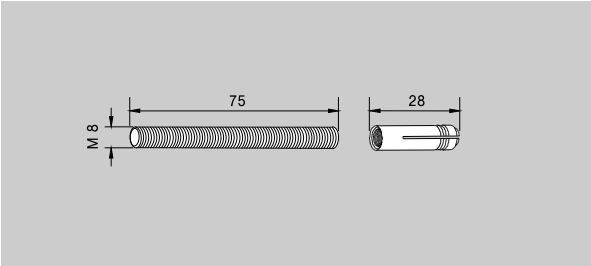

Threaded rod M 8 with plug for overpanel patch PT 30
Art. No. 01.134
Weight in kg: 0.032

PT 51 okucie narożne naświetla górnego z okuciem wpuszczanym pod drzwi montowane obok siebie, z dwoma trzpieniami Ø 15 mm
Art. Nr 03.160
Waga w kg:
aluminium 1,299
mosiądz 1,612
stal nierdzewna 1,576

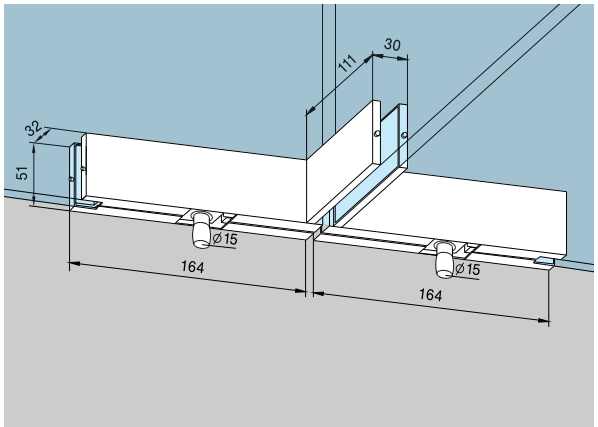

PT 51 patch for overpanel with fin fitting inside for back to back doors
with two pivots 15 mm Ø
Art. No. 03.160
Weight in kg:
aluminium 1.299
brass 1.612
stainless steel 1.576

PT 40 okucie narożne pod naświetle boczne i górne
z trzpieniem Ø 15 mm
Art. Nr 03.140

Do oszklenia o grubości 15 oraz 19 mm. Należy określić składając zamówienie.
(nie pokazano)
Art. Nr 03.283
Waga w kg:
aluminium 0,755
mosiądz 0,958
stal nierdzewna 0,937

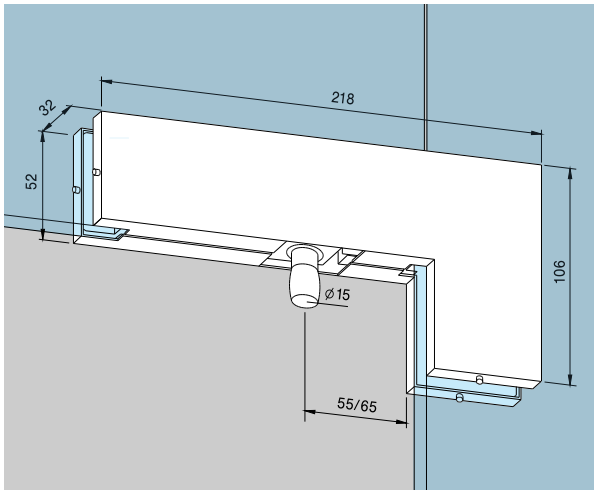

PT 40 patch for overpanel and sidelight
with pivot 15 mm Ø
Art. No. 03.140
For 15 and 19 mm glass thickness. Please specify with order. (not illustrated)
Art. No. 03.283
Weight in kg:
aluminium 0.755
brass 0.958
stainless steel 0.937

PT 40 okucie narożne pod naświetle boczne i górne
z wkładką blokującą
Art. Nr 03.440
Waga w kg:

aluminium	0,755
mosiądz	0,958
stal nierdzewna	0,937

Do oszklenia o grubości 15 oraz 19 mm. Należy określić składając zamówienie.
(nie pokazano)
Art. Nr 03.483

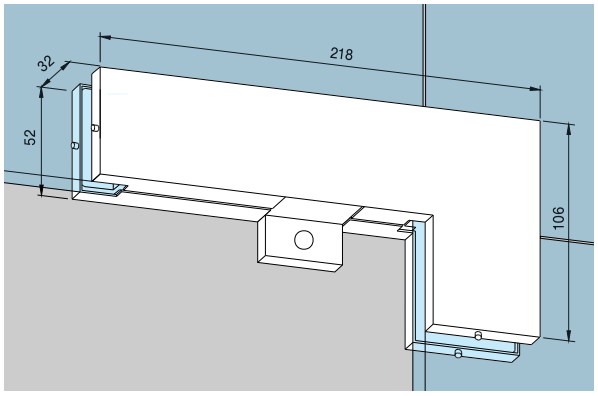

PT 40 patch for overpanel and sidelight
with stop insert
Art. No. 03.440
Weight in kg:

aluminium	0.755
brass	0.958
stainless steel	0.937

For 15 and 19 mm glass thickness. Please specify with order. (not illustrated)
Art. No. 03.483

PT 40 okucie narożne pod naświetle boczne i górne
z wkładką zaślepiającą
Art. Nr 03.441
Waga w kg:

aluminium	0,746
mosiądz	0,949
stal nierdzewna	0,928

Do oszklenia o grubości 15 oraz 19 mm. Należy określić składając zamówienie
(nie pokazano)
Art. Nr 03.485

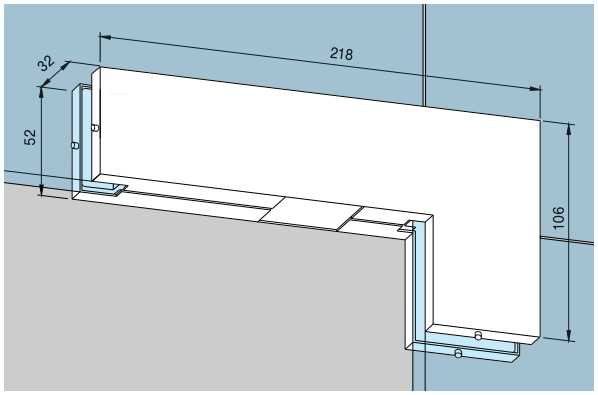

PT 40 patch for overpanel and sidelight
with blank insert
Art. No. 03.441
Weight in kg:

aluminium	0.746
brass	0.949
stainless steel	0.928

For 15 and 19 mm glass thickness. Please specify with order. (not illustrated)
Art. No. 03.485

PT 41 okucie narożne pod naświetle boczne i górne z okuciami wpuszczanymi, pod trzpień Ø 15 mm
Art. Nr *03.162/03.163

PT 41 okucie narożne pod naświetle boczne i górne
z wkładką blokującą
(brak ilustracji)
Art. Nr *03.262/03.263

PT 41 okucie narożne pod naświetle boczne i górne
z wkładką zaślepiającą
(brak ilustracji)
Art. Nr *03.264/03.265

Waga w kg:

aluminium	0,952
mosiądz	1,231
stal nierdzewna	1,197

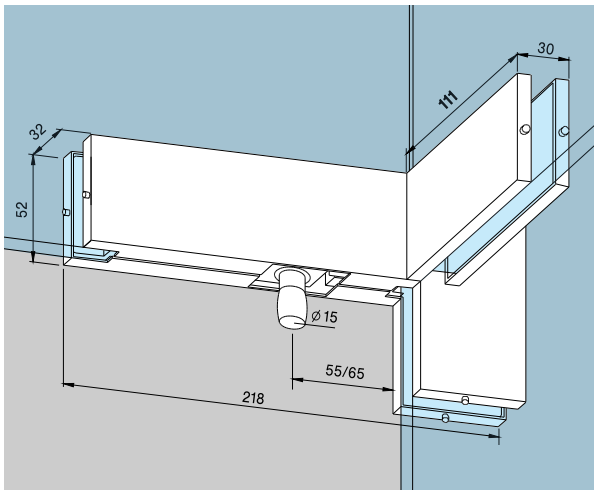

PT 41 patch for overpanels and sidelight with fin fitting inside
with pivot 15 mm Ø
Art. No. *03.162/03.163

PT 41 patch for overpanels and sidelight with stop insert
(without illustr.)
Art. No. *03.262/03.263

PT 41 patch for overpanels and sidelight with blank insert (without illustr.)
Art. No. *03.264/03.265

Weight in kg:

aluminium	0.952
brass	1.231
stainless steel	1.197

PT 41 okucie narożne pod naświetle boczne i górne z okuciami wpuszczanymi po obu stronach, pod trzpień Ø 15 mm
Art. Nr 03.161
Waga w kg:

aluminium	1,149
mosiądz	1,504
stal nierdzewna	1,457

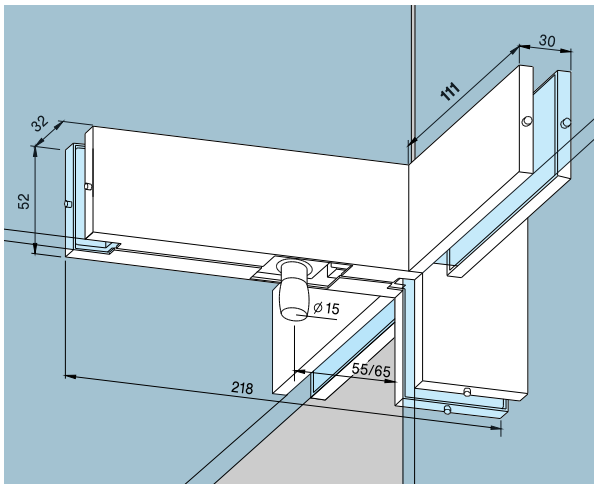

PT 41 patch for overpanels and sidelight with fin fitting on both sides
with pivot 15 mm Ø
Art. No. 03.161
Weight in kg:

aluminium	1.149
brass	1.504
stainless steel	1.457

* Lewe/prawe okucie wpuszczane (na schematach pokazano lewą) oraz lewa lub prawa strona określane według widoku zewnętrznego przedstawionego na schemacie.

* Left hand fin (illustration shows left hand) / Right hand fin
Left or right hand are determined by view from outside.

PT 41 okucie narożne pod naświetle boczne i górne
z okuciami wpuszczanymi,
pod trzpień Ø 15 mm,
kąt 135° – 179°
Art. Nr *03.168/03.169
Waga w kg:

aluminium	1,200
mosiądz	1,612
stal nierdzewna	1,522

Przygotowanie oszklenia na życzenie, należy załączyć schemat.

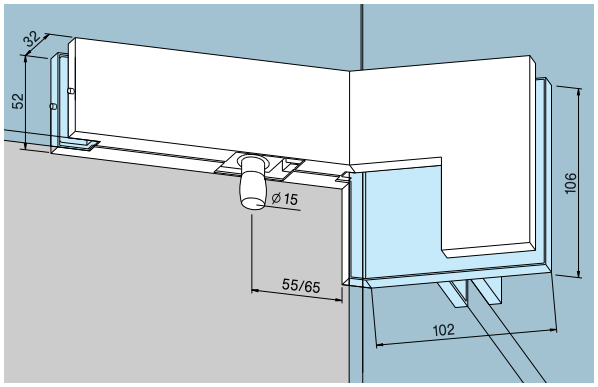

PT 41 patch for overpanel and sidelight,
with fin fitting inside,
with pivot 15 mm Ø
angle 135° – 179°
Art. No. *03.168/03.169
Weight in kg:

aluminium	1.200
brass	1.612
stainless steel	1.522

Glass preparation on request, please add drawing.

PT 42 okucie narożne naświetla górnego, z łącznikiem kątowym
wewnątrz, z trzpieniem
Ø 15 mm kąt 90°
(jak na schemacie)
Art. Nr *03.164/03.165

kąt 135° (nie pokazano)
Art. Nr *03.464/03.465

kąt 91° – 134° / 136° – 179°
(przygotowanie oszklenia na życzenie) (nie pokazano)
Art. Nr *03.166/03.167

Waga w kg:

aluminium	0,882
mosiądz	1,108
stal nierdzewna	1,059

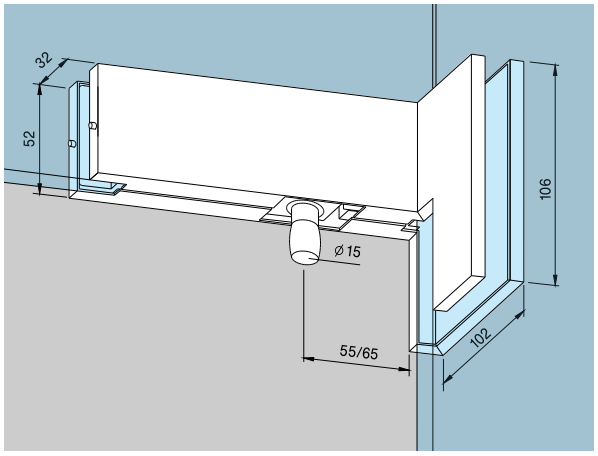

PT 42 overpanel patch with **angled connector**
inside, pivot 15 mm Ø.
angle 90° (as illustrated)
Art. No. *03.164/03.165

angle 135° (not illustrated)
Art. No. *03.464/03.465

angle 91° – 134° / 136° – 179° **(glass preparation on request)** (not illustrated)
Art. No. *03.166/03.167

Weight in kg:

aluminium	0.882
brass	1.108
stainless steel	1.059

PT 60/61 złącze pod naświetle górne i boczne, do drzwi wahadłowych i uchylnych, z jedną wkładką blokującą i dwoma zaślepiającymi, pasuje również pod oszklenie grubości 12 mm.
Art. Nr 03.150

Do oszklenia o grubości 15 oraz 19 mm. Należy określić składając zamówienie.
(nie pokazano)
Art. Nr 03.452

Waga w kg:

aluminium	0,343
mosiądz	0,461
stal nierdzewna	0,436

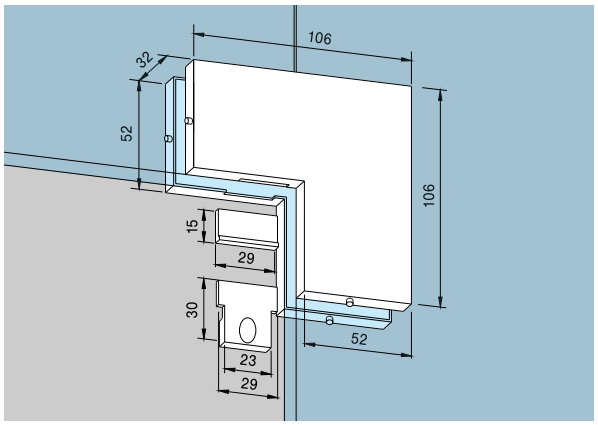

PT 60/61 connector for overpanel and sidelight, for double or single action doors with one stop insert and two blank inserts, also suitable for 12 mm glass thickness.
Art. No. 03.150

For 15 and 19 mm glass thickness. Please specify with order. (not illustrated)
Art. No. 03.452

Weight in kg:

aluminium	0.343
brass	0.461
stainless steel	0.436

PT 60/61 złącze pod naświetle górne i boczne, do drzwi wahadłowych i uchylnych, z okuciami wpuszczanymi, z jedną wkładką blokującą i dwoma zaślepiającymi.
Art. Nr *03.158/03.157
Waga w kg:

aluminium	0,448
mosiądz	0,643
stal nierdzewna	0,600

Pasuje również do oszklenia grubości 12 mm.

* Lewe/prawe okucie wpuszczane (na schematach pokazano lewą) oraz lewa lub prawa strona określane według widoku zewnętrznego przedstawionego na schemacie

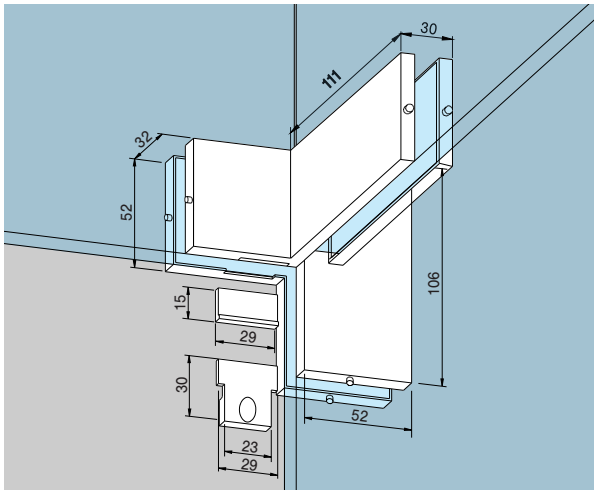

PT 60/61 connector for overpanel and sidelight, for double or single action doors, with fin fitting inside, with one stop insert and two blank inserts
Art. No. *03.158/03.157
Weight in kg:

aluminium	0.448
brass	0.643
stainless steel	0.600

Also suitable for 12 mm glass thickness.

* Order of Art.No.:
left hand fin / right hand fin - determined by view from outside.
(Illustration shows left hand)

PT 60/61 złącze pod naświetle górne i boczne, do drzwi wahadłowych i uchylnych, z okuciami wpuszczanym i po obu stronach, z jedną wkładką blokującą i dwoma zaślepiającymi, pasuje również pod oszklenie grubości 12 mm
Art. Nr 03.159
Waga w kg:

aluminium	0,645
mosiądz	0,916
stal nierdzewna	0,860

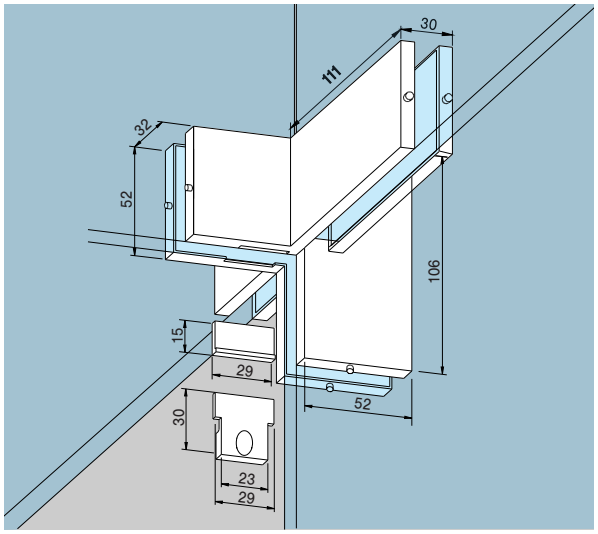

PT 60/61 connector for overpanel and sidelight, for double or single action doors, with fin fitting on both sides, with one stop insert and two blank inserts, also suitable for 12 mm glass thickness.
Art. No. 03.159
Weight in kg:

aluminium	0.645
brass	0.916
stainless steel	0.860

PT 60/61 złącze pod naświetle górne i boczne, do drzwi uchylnych, z blokada wewnątrz, kąt 90° (jak na schemacie)
Art. Nr *03.454/03.455

kąt 91° – 104° (należy określić składając zamówienie) (nie pokazano)
Art. Nr *03.292/03.291

Waga w kg:

aluminium	0,251
mosiądz	0,370
stal nierdzewna	0,344

Pasuje również do oszklenia grubości 12 mm.

PT 60/61
PT 60/61 do drzwi wahadłowych i uchylnych, z jedną wkładką blokującą i dwoma zaślepiającymi, kąt 135° (nie pokazano)
Art. Nr *03.450/03.451

kąt 105° – 134° / 136° – 179° (należy określić składając zamówienie) (nie pokazano)
Art. Nr *03.156/03.155

Waga w kg:

aluminium	0,343
mosiądz	0,461
stal nierdzewna	0,435

Pasuje również do oszklenia grubości 12 mm.
Przygotowanie oszklenia na życzenie.

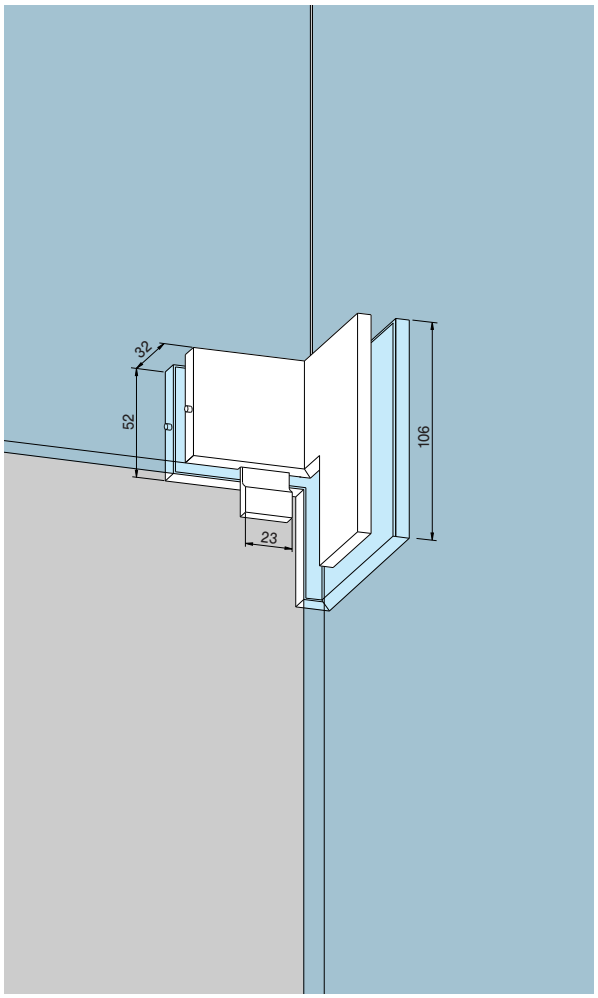

PT 60/61 connector
for overpanel and sidelight for single action doors, with stop inside, angle 90° (as illustrated)
Art. No. *03.454/03.455

angle 91° – 104° (specify angle with order) (not illustrated)
Art. No. *03.292/03.291

Weight in kg:

aluminium	0.251
brass	0.370
stainless steel	0.344

Also suitable for 12 mm glass thickness.

PT 60/61
for double or single action doors, with one stop insert and two blank inserts, angle 135° (not illustrated)
Art. No. *03.450/03.451

angle 105° – 134° / 136° – 179° (specify angle with order) (not illustrated)
Art. No. *03.156/03.155

Weight in kg:

aluminium	0.343
brass	0.461
stainless steel	0.435

Also suitable for 12 mm glass thickness.
Glass preparation on request.

* Lewe/prawe okucie wpuszczane (na schematach pokazano lewą) oraz lewa lub prawa strona określane według widoku zewnętrznego przedstawionego na schemacie

* Order of Art.No.: left hand fin / right hand fin - determined by view from outside. (Illustration shows left hand)

PT 62 złącze pod naświetle boczne i górne, z blokadą
Art. Nr 03.173
Waga w kg:

aluminium	0,475
mosiądz	0,685
stal nierdzewna	0,670

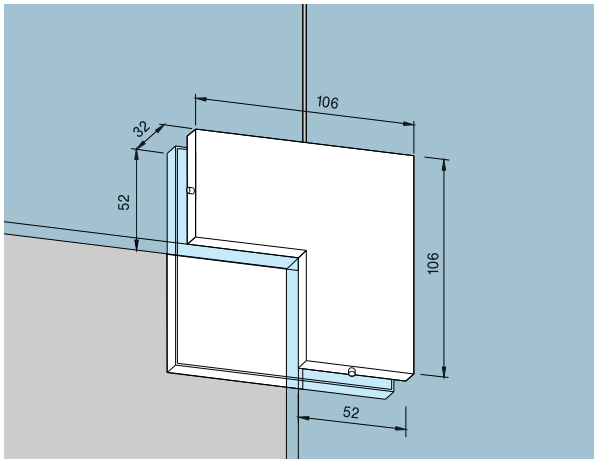

PT 62 connector for overpanel and sidelight, with stop
Art. No. 03.173
Weight in kg:

aluminium	0.475
brass	0.685
stainless steel	0.670

PT 70 złącze naświetla górnego z dwiema wkładkami blokującymi i dwiema wkładkami zaślepiającymi, pasuje również do oszklenia grubości 12 mm
Art. Nr 01.150

Do oszklenia o grubości 15 oraz 19 mm. Należy określić składając zamówienie (nie pokazano)
Art. Nr 01.158

Waga w kg:

aluminium	0,272
mosiądz	0,348
stal nierdzewna	0,335

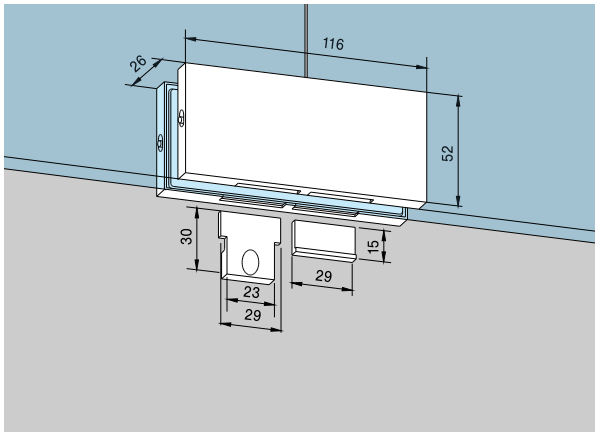

PT 70 overpanel connector with two stop inserts and two blank inserts,
also suitable for 12 mm glass thickness
Art. No. 01.150

For 15 and 19 mm glass thickness. Please specify with order. (not illustrated)
Art. No. 01.158

Weight in kg:

aluminium	0.272
brass	0.348
stainless steel	0.335

Oberlicht-Seitenteilverbinder
Art. Nr 12.536
Waga w kg:

aluminium	0,146

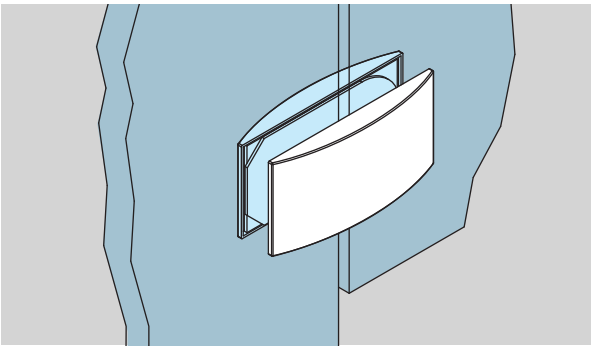

Overpanel-sidelight connector
Art No. 12.536
Weight in kg:

aluminium	0,146

PT 70 złącze z dwiema wkładkami blokującymi i dwiema wkładkami zaślepiającymi, kąt 90° (jak pokazano na schemacie)
Art. Nr 01.156

abgewinkelt 135° (nie pokazano)
Art. Nr 01.157

kąt 91° – 134° / 136° – 179° **(przygotowanie oszklenia na życzenie)** (nie pokazano)
Art. Nr 01.155

Waga w kg:

aluminium	0,272
mosiądz	0,348
stal nierdzewna	0,335

Pasuje również do oszklenia grubości 12 mm.

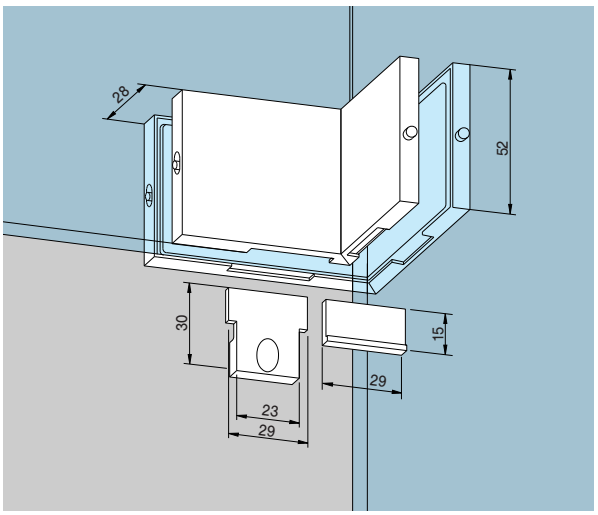

PT 70 connector with two stop inserts and two blank inserts,
angle 90° (as illustrated)
Art. No. 01.156

angle 135° (not illustrated)
Art. No. 01.157

angle 91° – 134° / 136° – 179° **(glass preparation on request)** (not illustrated)
Art. No. 01.155

Weight in kg:

aluminium	0.272
brass	0.348
stainless steel	0.335

Also suitable for 12 mm glass thickness.

PT 71 złącze naświetla górnego, z okuciem wpuszczanym
Art. Nr 01.161
Waga w kg:

aluminium	0,458
mosiądz	0,625
stal nierdzewna	0,608

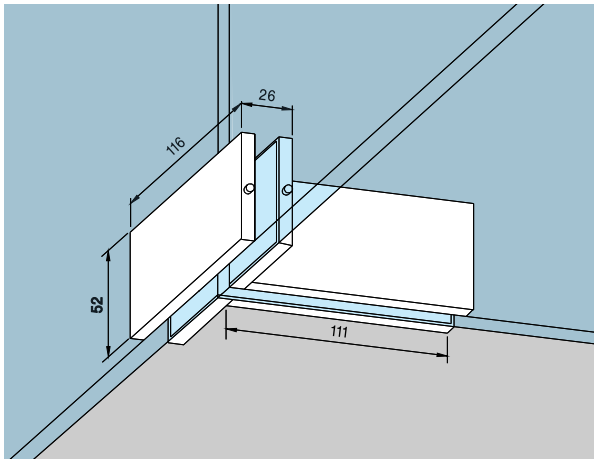

PT 71 overpanel connector
with fin fitting
Art. No. 01.161
Weight in kg:

aluminium	0.458
brass	0.625
stainless steel	0.608

PT 80 złącze
Art. Nr 03.170

Do oszklenia o grubości 15 oraz 19 mm Należy określić składając zamówienie.
(nie pokazano)
Art. Nr 03.472

Waga w kg:

aluminium	0,555
mosiądz	0,800
stal nierdzewna	0,780

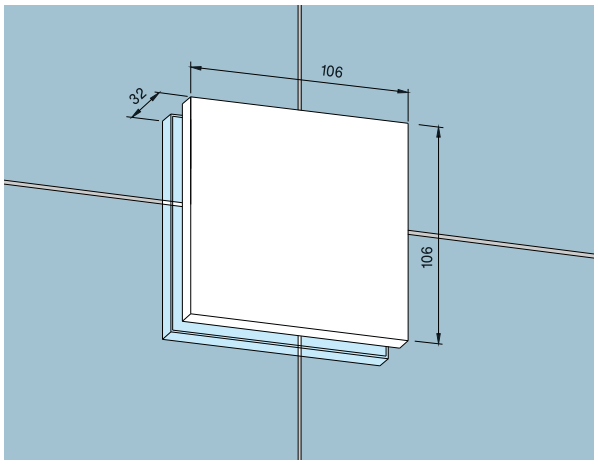

PT 80 connector
Art. No. 03.170

For 15 and 19 mm glass thickness. Please specifiy with order. (not illustrated)
Art. No. 03.472

Weight in kg:

aluminium	0.555
brass	0.800
stainless steel	0.780

PT 81 złącze, z okuciem wpuszczanym
Art. Nr 03.175
Waga w kg:

aluminium	0,784
mosiądz	1,078
stal nierdzewna	1,065

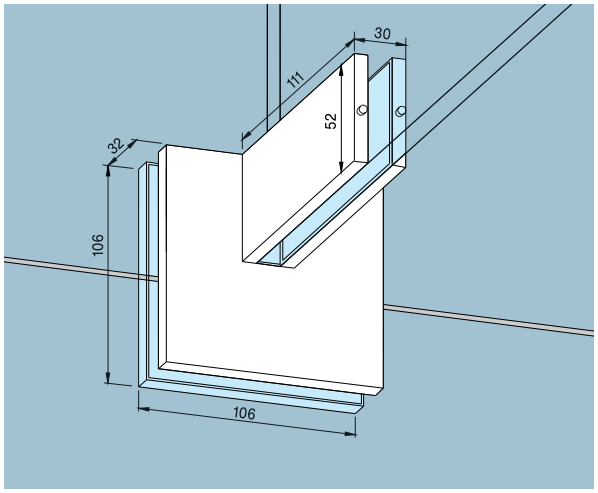

PT 81 connector
with fin fitting
Art. No. 03.175
Weight in kg:

aluminium	0.784
brass	1.078
stainless steel	1.065

PT 80 złącze kąt 90°
Art. Nr 03.171
Waga w kg:

aluminium	0,467
mosiądz	0,560
stal nierdzewna	0,540

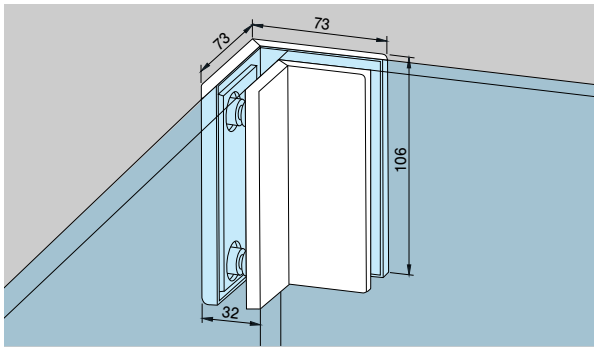

PT 80 connector
angle 90°
Art. No. 03.171
Weight in kg:

aluminium	0.467
brass	0.560
stainless steel	0.540

PT 80 złącze, kąt 135°
Art. Nr 03.172

kąt 91° – 134° /
136° – 179° (należy określić składając zamówienie)
(nie pokazano)
Art. Nr 03.178

Waga w kg:

aluminium	0,472
mosiądz	0,560
stal nierdzewna	0,541

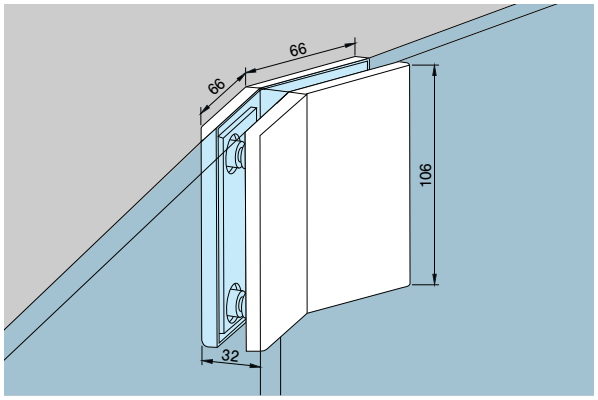

PT 80 connector,
angle 135°
Art. No. 03.172

angle 91° – 134°/136° – 179°
(specify angle with order)
(not illustrated)
Art. No. 03.178

Weight in kg:

aluminium	0.472
brass	0.560
stainless steel	0.541

PT 80 złącze, skrócone,
kąt 90° (jak na schemacie)
Art. Nr 03.470

kąt 91° – 134° / 136° – 179°
(należy określić składając zamówienie) (nie pokazano)
Art. Nr 03.179

Waga w kg:

aluminium	0,236
mosiądz	0,280
stal nierdzewna	0,270

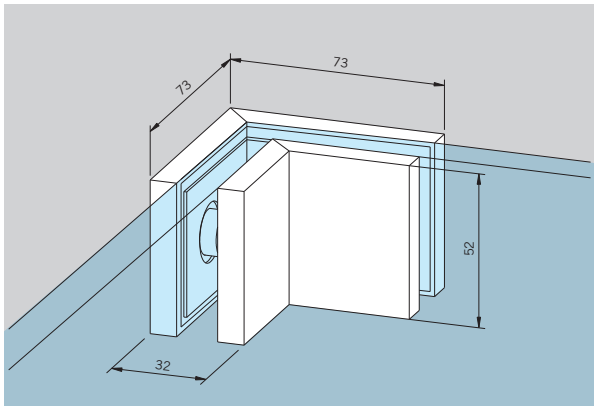

PT 80 connector,
shortened, angle 90°
(as illustrated)
Art. No. 03.470

angle 91° – 134°/136° – 179°
(specify angle with order)
(not illustrated)
Art. No. 03.179

Weight in kg:

aluminium	0.236
brass	0.280
stainless steel	0.270

Trójstronne złącze narożne,
kąt 90°
Art. Nr 03.198

Waga w kg:

aluminium	0,099
mosiądz	0,140
stal nierdzewna	0,131

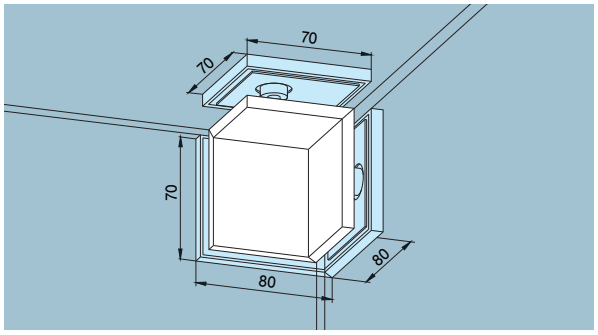

Three way box corner connector, angle 90°
Art. No. 03.198

Weight in kg:

aluminium	0.099
brass	0.140
stainless steel	0.131

PT 90 okucie mocowane na śrubę
Art. Nr 07.021
Waga w kg:

aluminium	0,120
mosiądz	0,160
stal nierdzewna	0,155

do oszklenia o grubości 13,5 - 19 mm
Art. Nr 07.210

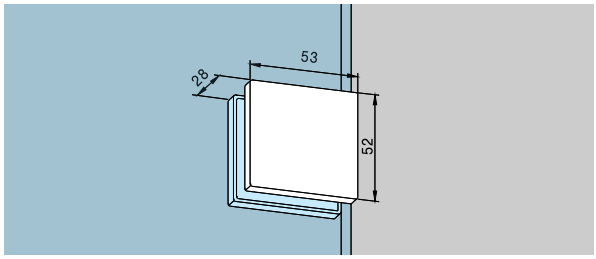

PT 90 screw on fitting
Art. No. 07.021
Weight in kg:

aluminium	0.120
brass	0.160
stainless steel	0.155

for 13.5 – 19 mm glass thickness
Art. No. 07.210

PT 91 okucie narożne
Art. Nr 07.023
Waga w kg:

aluminium	0,120
mosiądz	0,160
stal nierdzewna	0,155

do oszklenia o grubości 13,5 - 19 mm
Art. Nr 07.211

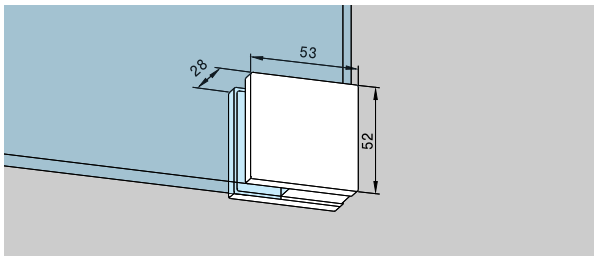

PT 91 corner fitting
Art. No. 07.023
Weight in kg:

aluminium	0.120
brass	0.160
stainless steel	0.155

for 13.5 – 19 mm glass thickness
Art. No. 07.211

Łącznik boczny z płytka mocującą
Art. Nr 01.153
Waga w kg:

aluminium	0,313
mosiądz	0,389
stal nierdzewna	0,376

Pasuje również do oszklenia grubości 12 mm.

Przekładka
do oszklenia grubości 8 mm
Art. Nr 01.900
do oszklenia grubości 12 mm
Art. Nr 01.901
Zamawiając należy podać nr artykułu wybranego okucia oraz grubość oszklenia.

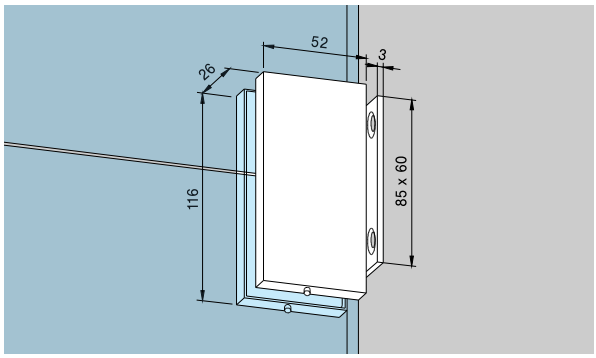

Side connector
with fixing plate
Art. No. 01.153
Weight in kg:

aluminium	0.313
brass	0.389
stainless steel	0.376

Also suitable for 12 mm glass thickness.

Gasket
for 8 mm glass thickness
Art. No. 01.900
for 12 mm glass thickness
Art. No. 01.901
Please state glass thickness and Art. No. of fitting.

Profil aluminiowy o przekroju walca do drzwi z zabezpieczeniem przed przytrzaśnięciem, punkt obrotu 65 mm, profil składający się z 2 połówek, przygotowany pod okucia Universal lub ramy drzwiowe (76,5 mm lub 100 mm). Zamawiając należy podać:
– Wysokość panelu (maks. 2500 mm, wyższe na indywidualne zamówienie)
– Wymagane przygotowania profilu pod okucia górne i dolne
Art. Nr 03.380

Profil aluminiowy o przekroju walca, jak wyżej, długość fabryczna 5 000 mm (surowy)
Art. Nr 03.381

Profil aluminiowy o przekroju walca, jak wyżej, długość fabryczna 2500 mm (surowy)
Art. Nr 03.382

Profil aluminiowy o przekroju walca, jak wyżej, długość fabryczna 2800 mm (surowy)
Art. Nr 03.383

Waga w kg/m:
aluminium 4,744

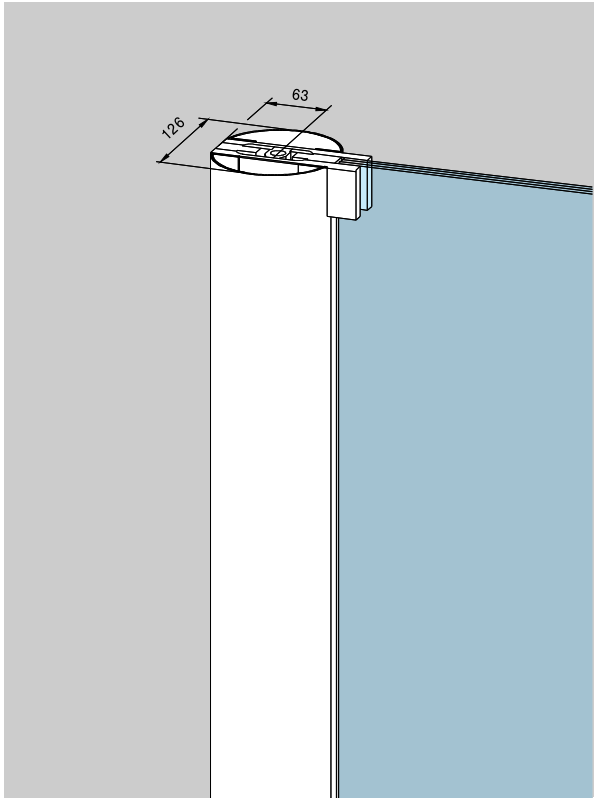

Aluminium round profile
for pinch free doors with 65 mm pivot point, consisting of 2 halves, prepared for Universal fittings or door rails (76.5 mm or 100 mm). Please indicate:
– Panel height (max. 2500 mm, higher dim. on request)
– Required preparation of the profile for top and bottom fittings
Art. No. 03.380

Aluminium round profile, as above, stock length 5000 mm (unprepared)
Art. No. 03.381

Aluminium round profile, as above, stock length 2500 mm (unprepared)
Art. No. 03.382

Aluminium round profile, as above, stock length 2800 mm (unprepared)
Art. No. 03.383

Weight in kg/m:
Aluminium 4.744

Zamki, kompletne

do oszklenia grubości 10 mm

US 10 zamek narożny, przygotowany pod eurowkładkę, jednopołożeniowy, rygiel wysuwany na 20 mm, rozetki zabezpieczające po obu stronach, grubość 14 mm
Wkładka zamka:
- wysoka odporność na korozję, zgodnie z normą EN 1670, Klasa 4
- w zakresie testów homologacyjnych – zgodnie z normą DIN 18251, Klasa 3**

pod oszklenie grubości 10 mm
Art. Nr 03.206

Do oszklenia o grubości 15 oraz 19 mm. Należy określić składając zamówienie (nie pokazano)
Art. Nr 03.285

przygotowany pod wkładkę KABA (nie pokazano),
Art. Nr 03.340

pod wkładkę do półprofilu (nie pokazano),

Lewa górna/ Prawa dolna	Lewa dolna Prawa górna
Art. Nr 03.288	**03.287**

Waga w kg:

aluminium	0,942
mosiądz	1,061
stal nierdzewna	1,053

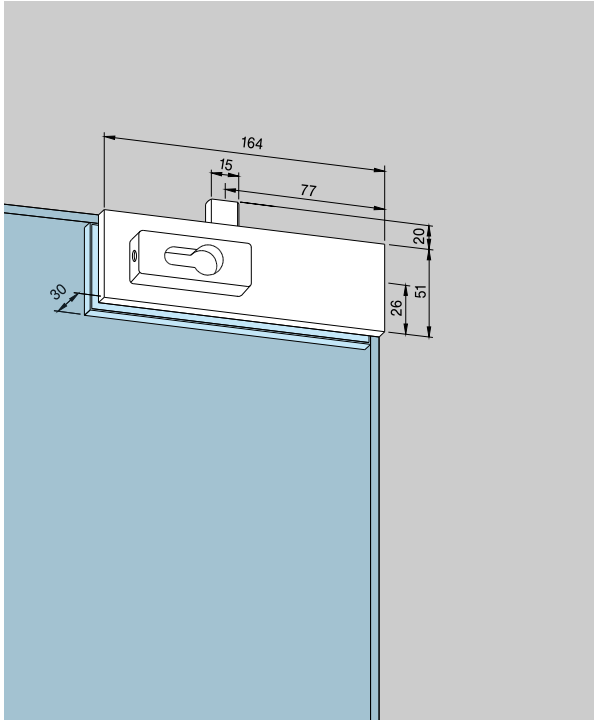

Płytka mocująca zamka, stal nierdzewna, dwuczęściowa, regulowana ± 5 mm
Art. Nr 05.190
Waga w kg: 0,048
alternatywnie:
Gniazda podłogowe (nie pokazano)
Art. Nr 05.192, 05.193, 05.194
(patrz - wyposażenie dodatkowe, strona 77)

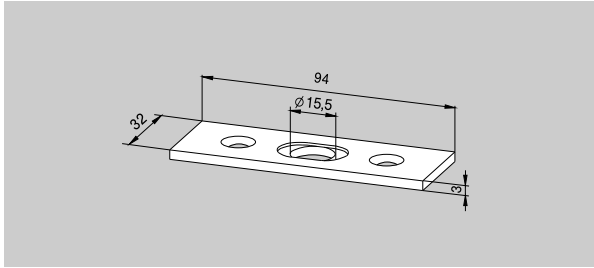

GK 30 pojedyncza przeciwkaseta do montażu na naświetlu, z nagwintowanym otworem z boku, dla zamka narożnego US 10
Art. Nr 03.230
Waga w kg:

aluminium	0,418
mosiądz	0,555
stal nierdzewna	0,536

GK 30 z blokadą (nie pokazano)
Art. Nr *03.234/03.235
Waga w kg:

aluminium	0,463
mosiądz	0,617
stal nierdzewna	0,597

Materiały montażowe, patrz - wyposażenie dodatkowe, strona 80.

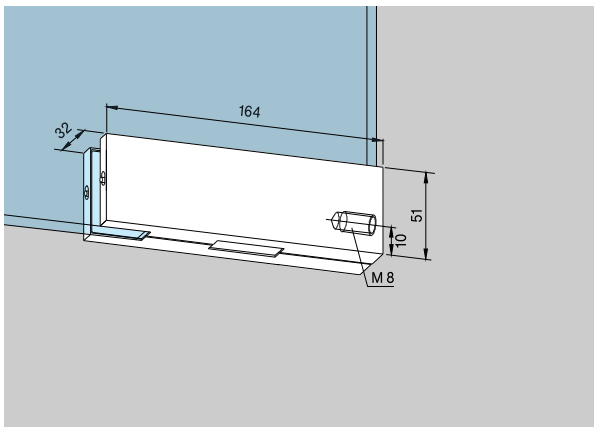

Locks, complete

for 10 mm glass thickness

US 10 corner lock, prepared for Europrofile cylinder, single throw, bolt projection 20 mm, with security rosettes on both sides, 14 mm thick.
Lock insert:
- high corrosion resistance according to EN 1670, class 4
- with regard to type-test according to DIN 18251, class 3**

for 10 mm glass thickness
Art. No. 03.206

For 15 and 19 mm glass thickness. Please specify with order. (not illustrated)
Art. No. 03.285

prepared for KABA (not illustrated),
Art. No. 03.340

for half profile cylinder (not illustrated)

Left hand top/ Right hand bottom	Left hand bottom/ Right hand top
Art. No. 03.288	**03.287**

Weight in kg:

aluminium	0.942
brass	1.061
stainless steel	1.053

Lock keeper plate, stainless steel, two parts, adjustable ± 5 mm
Art. No. 05.190
Weight in kg: 0.048
alternative:
Floor sockets (not illustrated)
Art. No. 05.192, 05.193, 05.194
(see accessories page 77)

GK 30 single overpanel strike box with threaded hole at side, to suit US 10 corner lock
Art. No. 03.230
Weight in kg:

aluminium	0.418
brass	0.555
stainless steel	0.536

GK 30 with stop (not illustrated)
Art. No. *03.234/03.235
Weight in kg:

aluminium	0.463
brass	0.617
stainless steel	0.597

Fixing material see accessories page 80.

* Lewa/prawa strona określana patrząc na drzwi od zewnątrz.
** Uwagi odnośnie DIN 18251, Klasa 3: Testy homologacyjne przy 50 000 cykli pracy rygla.
Ponadto, zamek przetestowano z powodzeniem w niezależnym instytucie badawczym przy 100 000 cykli pracy zasuwy.

* Left or right hand are determined by view from outside.
** Extract from DIN 18251, class 3: Type-test with 50,000 locking bolt operating cycles.
Furthermore the lock was tested successfully by a neutral testing institute with 100,000 locking bolt operating cycles.

GK 20 podwójna przeciwkaseta montowana na naświetlu do zamków narożnych US 10, składająca się z dwóch przeciwkaset GK 30 łączonych prętem gwintowanym
Art. Nr 03.245
Waga w kg:

aluminium	0,844
mosiądz	1,096
stal nierdzewna	0,948

GK 20 z blokadą (nie pokazano)
Art. Nr 03.247
Waga w kg:

aluminium	1,490
mosiądz	4,465

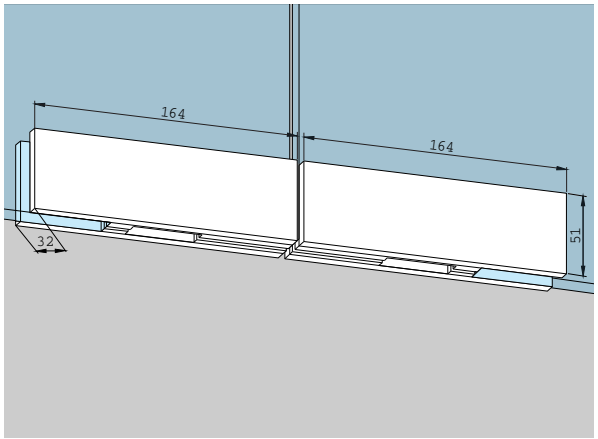

GK 20 double overpanel strike box to suit US 10 corner lock, consisting of two GK 30 with threaded connecting bolt
Art. No. 03.245
Weight in kg:

aluminium	0.844
brass	1.096
stainless steel	0.948

GK 20 with stop (not illustrated)
Art. No. 03.247
Weight in kg:

aluminium	1.490
brass	4.465

GK 40 narożna przeciwkaseta do montażu na naświetlu, dla zamka narożnego US 10
Art. Nr 03.250
Waga w kg:

aluminium	0,709
mosiądz	1,035
stal nierdzewna	1,010

GK 40 z blokadą (nie pokazano)
Art. Nr *03.254/03.255
Waga w kg:

aluminium	0,754
mosiądz	1,035
stal nierdzewna	1,010

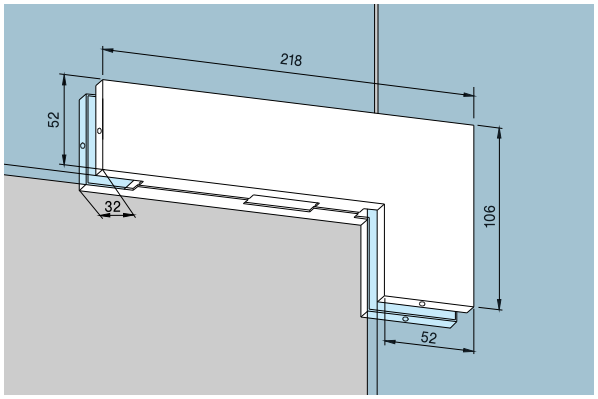

GK 40 corner overpanel strike box to suit US 10 corner lock
Art. No. 03.250
Weight in kg:

aluminium	0.709
brass	1.035
stainless steel	1.010

GK 40 with stop (not illustrated)
Art. No. *03.254/03.255
Weight in kg:

aluminium	0.754
brass	1.035
stainless steel	1.010

GK 41 przeciwkaseta, dla zamka narożnego US 10, z okuciami wpuszczanymi
Art. Nr *03.194/03.193
Waga w kg:

aluminium	0,906
mosiądz	1,308
stal nierdzewna	1,270

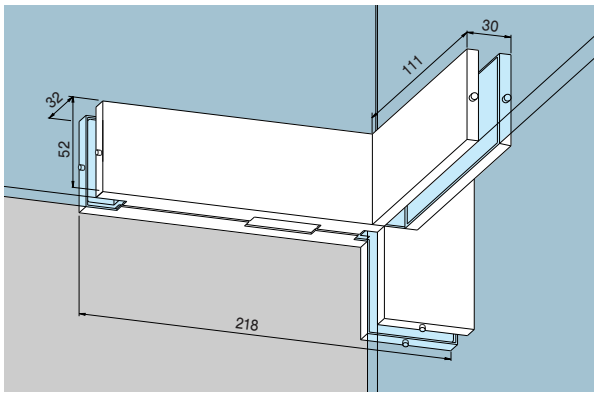

GK 41 strike box to suit US 10 corner lock, with fin fitting
Art. No. *03.194/03.193
Weight in kg:

aluminium	0.906
brass	1.308
stainless steel	1.270

GK 41 przeciwkaseta, z okuciami wpuszczanymi po obu stronach
Art. Nr 03.195
Waga w kg:

aluminium	1,103
mosiądz	1,631
stal nierdzewna	1,411

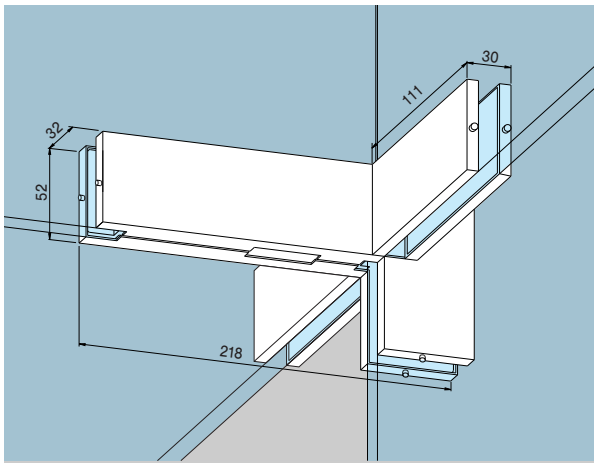

GK 41 strike box with fin fitting on both sides
Art. No. 03.195
Weight in kg:

aluminium	1.103
brass	1.631
stainless steel	1.411

* Lewe/prawe okucie wpuszczane (na schematach pokazano lewą) oraz lewa lub prawa strona określane według widoku zewnętrznego przedstawionego na schemacie.

* Order of Art.No.: left hand fin / right hand fin - determined by view from outside. (Illustration shows left hand)

GK 42 przeciwkaseta, do zamka narożnego US 10, kąt 90°, z blokadą wewnątrz (jak pokazano na schemacie)
Art. Nr *03.274/03.275

kąt 91° – 104°,blokada wewnątrz **(przygotowanie oszklenia na życzenie)** (nie pokazano)
Art. Nr *03.294/03.293

kąt 105° – 134°/136° – 179°, bez blokady **(przygotowanie oszklenia na życzenie)** (nie pokazano)
Art. Nr *03.278/03.279

kąt 135°, bez blokady **(przygotowanie oszklenia na życzenie)** (nie pokazano)
Art. Nr *03.276/03.277

Waga w kg:

aluminium	0,910
mosiądz	1,340
stal nierdzewna	1,247

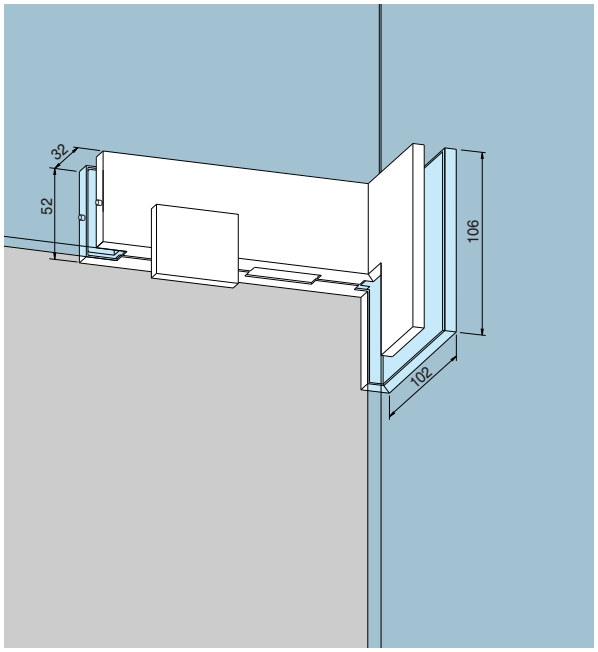

GK 42 strike box, to suit US 10 corner lock, angle 90°, with stop inside (as illustrated)
Art. No. *03.274/03.275

angle 91° – 104°, with stop inside **(glass preparation on request)** (not illustrated)
Art. No. *03.294/03.293

angle 105° – 134°/ 136° – 179°, without stop **(glass preparation on request)** (not illustrated)
Art. No. *03.278/03.279

angle 135°, without stop (not illustrated)
Art. No. *03.276/03.277

Weight in kg:

aluminium	0.910
brass	1.340
stainless steel	1.247

US 20 zamek centralny, przygotowany pod eurowkładkę, jednopołożeniowy, rygiel wysuwany na 20 mm, rozetki zabezpieczające, grubość 14 mm. Wkładka zamka:
- wysoka odporność na korozję, zgodnie z normą EN 1670, Klasa 4
- w zakresie testów homologacyjnych – zgodnie z normą DIN 18251, Klasa 3**

pod oszklenie grubości 10 mm
Art. Nr 03.215

przygotowany pod wkładkę KABA (nie pokazano)
Art. Nr 03.345

pod wkładkę do półprofilu, (nie pokazano)
Art. Nr *03.290/03.289

Waga w kg:

aluminium	0,942
mosiądz	1,061
stal nierdzewna	1,053

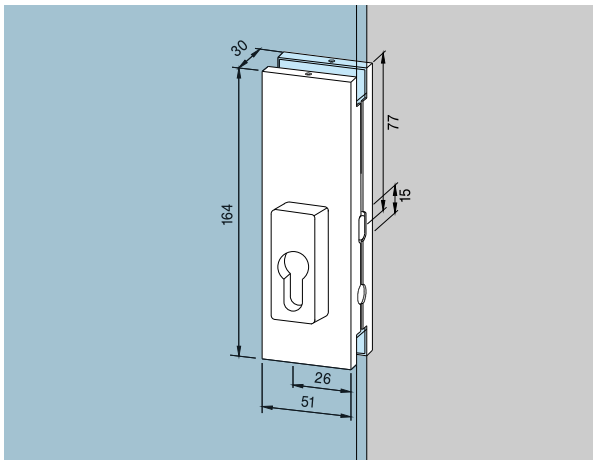

US 20 centre lock, prepared for Europrofile cylinder, single throw, bolt projection 20 mm, with security rosettes 14 mm thick. Lock insert:
- high corrosion resistance according to EN 1670, class 4
- with regard to type-test according to DIN 18251, class 3**

for 10 mm glass thickness
Art. No. 03.215

prepared for KABA (not illustrated),
Art. No. 03.345

prepared for half profile cylinder (not illustrated)
Art. No. *03.290/03.289

Weight in kg:

aluminium	0.942
brass	1.061
stainless steel	1.053

GK 50 przeciwkaseta, dla zamka centralnego US 20
Art. Nr 03.224
Waga w kg:

aluminium	0,602
mosiądz	0,730
stal nierdzewna	0,727

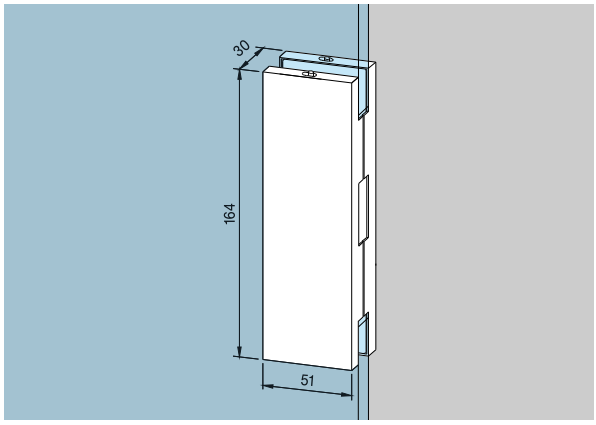

GK 50 strike box to suit US 20 centre lock
Art. No. 03.224
Weight in kg:

aluminium	0.602
brass	0.730
stainless steel	0.727

* Lewe/prawe okucie wpuszczane (na schematach pokazano lewą) oraz lewa lub prawa strona określane według widoku zewnętrznego przedstawionego na schemacie.
** Uwagi odnośnie DIN 18251, Klasa 3: Testy homologacyjne przy 50 000 cykli pracy rygla

* Order of Art.No.: left hand fin / right hand fin - determined by view from outside. (Illustration shows left hand)
** Extract from DIN 18251, class 3: Type-test with 50,000 locking bolt operating cycles.

Ponadto, zamek przetestowano z powodzeniem w niezależnym instytucie badawczym przy 100 000 cykli pracy zasuwy.

Furthermore the lock was tested successfully by a neutral testing institute with 100,000 locking bolt operating cycles.

Okucia narożne do drzwi wahadłowych*
z punktem obrotu 55 mm,
do drzwi zaokrąglonych,
kąt otwarcia maksimum 90°,
montowane naściennie,
do wpuszczania w ścianę
Art. Nr 01.250
Waga w kg:
aluminium 0,351
mosiądz 0,428
Maksymalna szerokość drzwi: 1000 mm
Maksymalna waga drzwi: 70 kg
Dostępne na indywidualne zamówienie

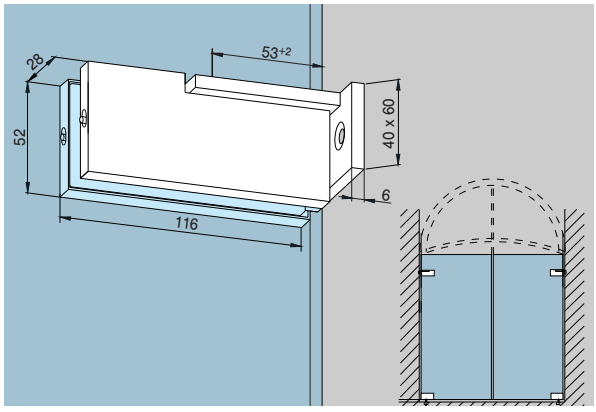

Centre hung patch fitting*
with 55 mm pivot point for rounded doors,
opening angle max. 90°,
wall fixing, to be let into masonry
Art. No. 01.250
Weight in kg:
aluminium 0.351
brass 0.428
max. door width: 1000 mm
max. door weight: 70 kg
Order on request

Okucia narożne do drzwi wahadłowych*
z punktem obrotu 55 mm,
do drzwi zaokrąglonych,
kąt otwarcia maksimum 90°,
montowane szkło-szkło
Art. Nr 01.251
Waga w kg:
aluminium 0,571
mosiądz 0,764
Maksymalna szerokość drzwi: 1000 mm
Maksymalna waga drzwi: 65 kg
Dostępne na indywidualne zamówienie.

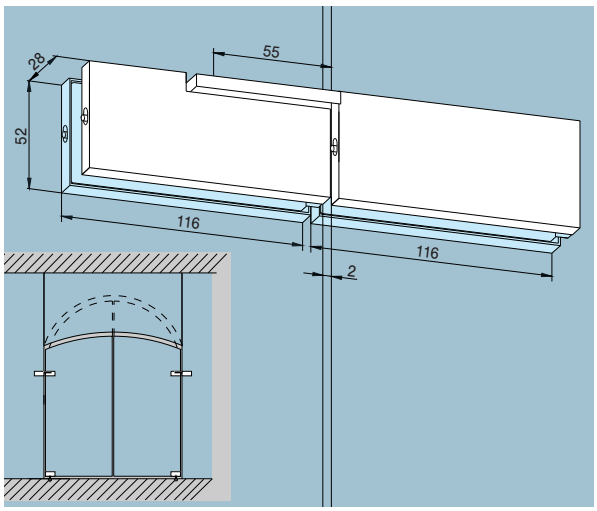

Centre hung patch fitting*
with 55 mm pivot point for rounded doors,
opening angle max. 90°,
glass to glass fixing
Art. No. 01.251
Weight in kg:
aluminium 0.571
brass 0.764
max. door width: 1000 mm
max. door weight: 65 kg
Order on request

***Uwaga na górną szczelinę między drzwiami a konstrukcją (patrz strona 36)**

***Notice top door gap (see page 36)**

Całkowicie bezpieczne drzwi wahadłowe
Bezpieczne okucia narożne DORMA Universal dzięki punktowi obrotowemu 15 mm zapobiegają przytrzaśnięciu palców przez przesunięcie punktu obrotowego blisko ościeżnicy. Aby całkowicie wyeliminować ryzyko przytrzaśnięcia palców, należy na krawędzi zamontować specjalną taśmę wykończeniową.

Odpowiednie dla oszklenia grubości 10 mm oraz 8 mm
Bezpieczne okucia narożne DORMA Universal standardowo oferowane są z uszczelką do szkła o grubości 10 mm. Do oszklenia 8 mm, oferowana jest odpowiednio grubsza uszczelka.

Completely "pinch free" double swing doors
DORMA Universal pinch free patch fittings with their 15 mm pivot point help to resolve this problem by means of the closeness of the pivot point to the frame. In order to eliminate finger traps completely, the special radiused edging strip should be used.

Suitable for 10 mm and 8 mm glass thicknesses
DORMA Universal pinch free corner patches are supplied as standard with gasket to suit 10 mm glass. For 8 mm glass, correspondingly thicker gasket is available.

Dostępne typy

Konstrukcje ze szkła hartowanego z bezpiecznymi okuciami do drzwi wahadłowych.
Wszystkie standardowe typy konstrukcji – patrz strona 5.

Type selection

Toughened glass assemblies with patches for pinch free centre hung doors.
All standard assembly types see page 5.

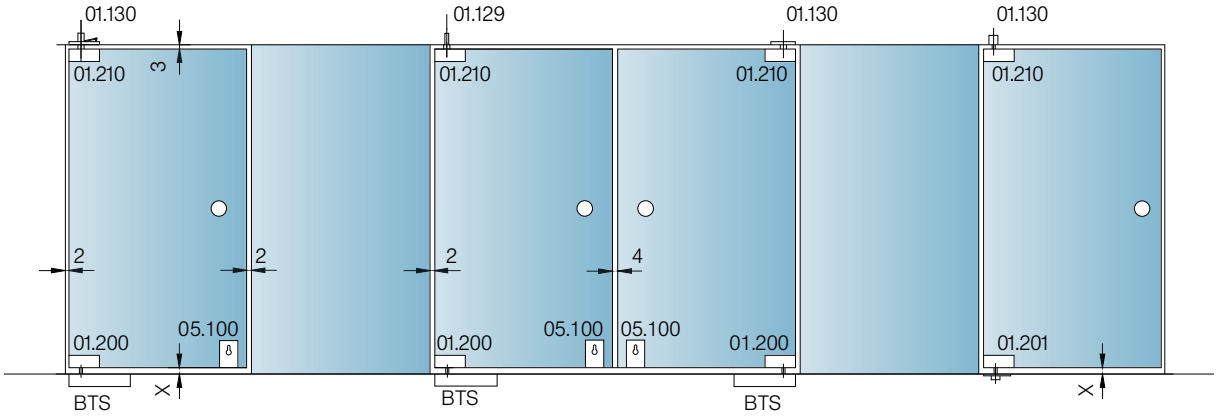

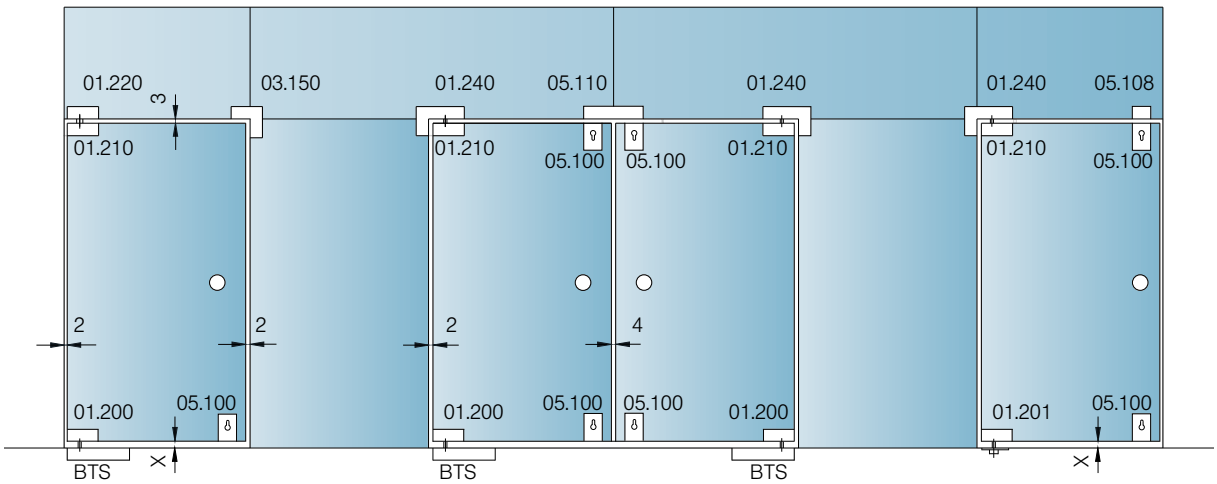

BTS = samozamykacz podłogowy

X = 10 mm z Art. Nr 01.200
X = patrz strona 41 dla Art. Nr 01.201

Maksymalna waga i szerokość drzwi pod okucia narożne
Maksymalna waga drzwi: 80 kg
Maksymalna szerokość drzwi: 1 100 mm

W przypadku drzwi o wadze powyżej 150 kg oraz szerokości powyżej 1 400 mm, należy montować ramy drzwiowe (patrz Informacje Techniczna TP/TA).

Moment obrotowy dla śrub montażowych:
Śruby M6: 10 Nm (4 mm)*
Śruby M6: 15 Nm (5 mm)*
Śruby M8: 20 Nm (5 mm)*
* rozmiar klucza imbusowego

BTS = Floor spring

X = 10 mm with Art. No. 01.200
X = see page 41 for Art. No. 01.201

Maximum door weight and width for patch fittings
max. door weight: 80 kg
max. door width: 1100 mm

For door weights up to 150 kg and widths up to 1400 mm, door rails should be used (see Technical Information TP/TA).

Torque for fixing screws
Screws M 6: 10 Nm (4 mm)*
Screws M 6: 15 Nm (5 mm)*
Screws M 8: 20 Nm (5 mm)*
*Allan key size

Okucia narożne bezpieczne

z trzpieniem Ø 15 mm, gotowe,
do oszklenia grubości 10 mm

"Pinch free" patch fittings

with 15 mm pivot point, complete,
for 10 mm glass thickness

Okucie dolne, gotowe z wkładką pod trzpień samozamykacza podłogowego DORMA BTS
Art. Nr 01.200
Waga w kg:

aluminium	0,473
mosiądz	0,548
stal nierdzewna	0,535

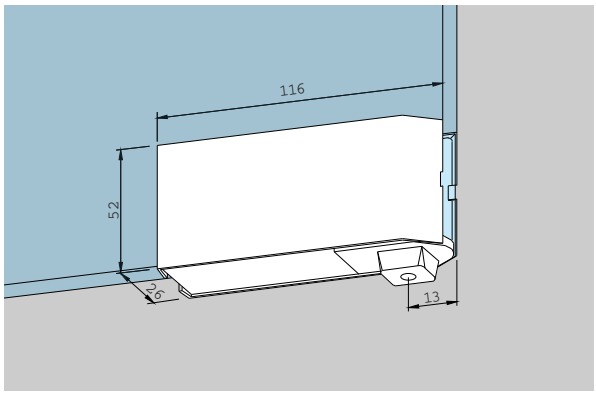

Bottom patch
complete with spindle insert for DORMA BTS floor spring
Art. No. 01.200
Weight in kg:

aluminium	0.473
brass	0.548
stainless steel	0.535

Okucie dolne, gotowe z wkładką pod trzpień oraz łożyskiem trzpienia, z płytką osłaniającą, regulacja wysokości 5 mm; odległość od podłogi - patrz strona 41
Art. Nr 01.201
Waga w kg:

aluminium	0,560
mosiądz	0,635
stal nierdzewna	0,622

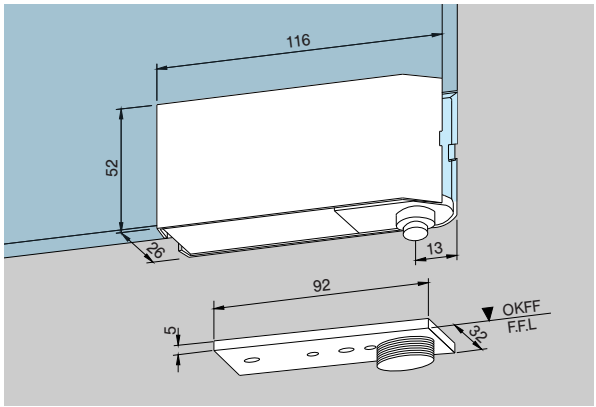

Bottom patch
complete with pivot insert and pivot bearing, with cover plate, height adjustable by 5 mm; floor clearance see page 41
Art. No. 01.201
Weight in kg:

aluminium	0.560
brass	0.635
stainless steel	0.622

Górne okucie narożne
z trzpieniem Ø 15 mm
Art. Nr 01.210
Waga w kg:

aluminium	0,453
mosiądz	0,539
stal nierdzewna	0,526

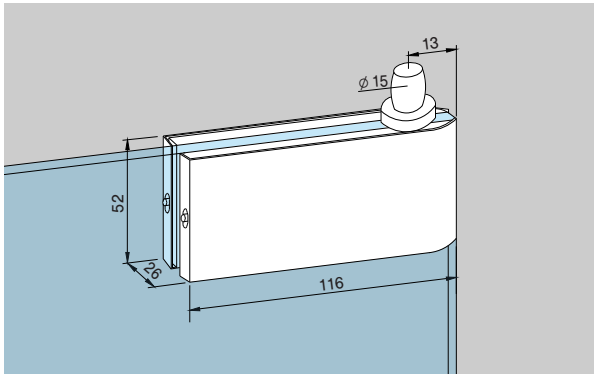

Top patch fitting
with pivot pin 15 mm Ø
Art. No. 01.210
Weight in kg:

aluminium	0.453
brass	0.539
stainless steel	0.526

Okucie naświetla górnego
z trzpieniem Ø 15 mm oraz nagwintowanym otworem z boku
Art. Nr 01.220
Waga w kg:

aluminium	0,262
mosiądz	0,348
stal nierdzewna	0,335

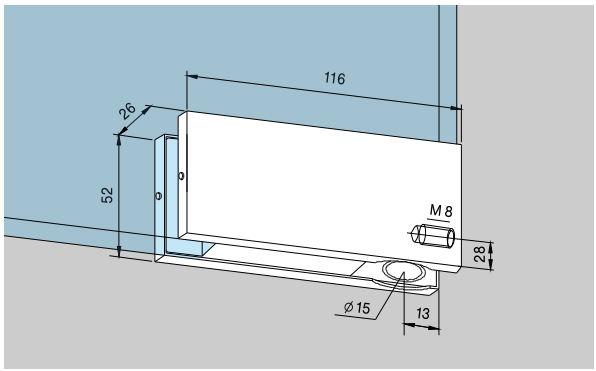

Overpanel patch
with 15 mm Ø pivot pin and threaded hole at side
Art. No. 01.220
Weight in kg:

aluminium	0.262
brass	0.348
stainless steel	0.335

Aluminiowa **płytka mocująca** do okucia naświetla górnego EP
Art. Nr 01.127
Waga w kg:
aluminium 0,019
mosiądz 0,045
Wykończenie typu stal nierdzewna niedostępne, dostarczane z wykończeniem typu satynowane chromowane oraz mosiądz.

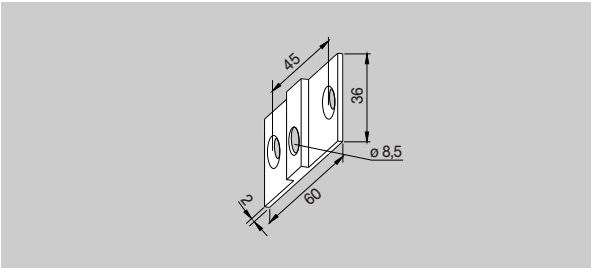

Aluminium **fixing plate** for overpanel patch EP
Art. No. 01.127
Weight in kg:
aluminium 0.019
brass 0.045
Stainless steel not available, satin chrome on brass supplied.

Kotew ścienna
z gwintem M8 do okucia narożnego naświetla górnego
Art. Nr 01.133
Waga w kg:
0,040

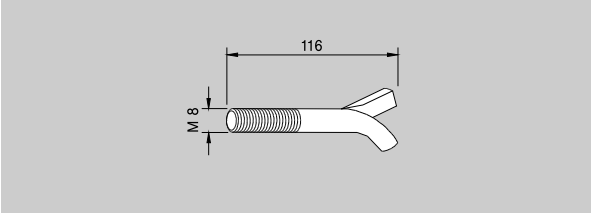

Wall anchor
with thread M 8 for overpanel patch
Art. No. 01.133
Weight in kg:
0.040

Pręt gwintowany
gwint M8 z gniazdem do okucia narożnego naświetla górnego
Art. Nr 01.134
Waga w kg:
0,032

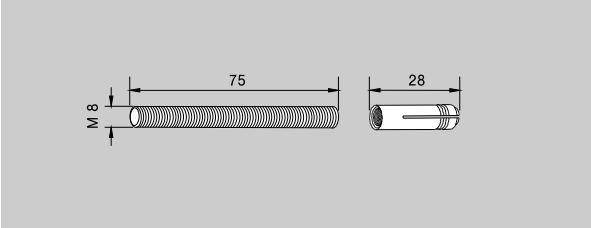

Threaded rod
M 8 with plug for overpanel patch
Art. No. 01.134
Weight in kg:
0.032

Okucie narożne do naświetla górnego i bocznego
z plastikowym gniazdem dla trzpienia Ø 15 mm, punkt obrotu 15 mm, w połączeniu z okuciami narożnymi (jak pokazano na schemacie)
Art. Nr 01.240

punkt obrotu 18 mm
w połączeniu z rama drzwiową
Art. Nr 01.245

Waga w kg:
aluminium 0,542
mosiądz 0,568
stal nierdzewna 0,547

Uszczelka
do oszklenia grubości 8 mm
Art. Nr 01.900

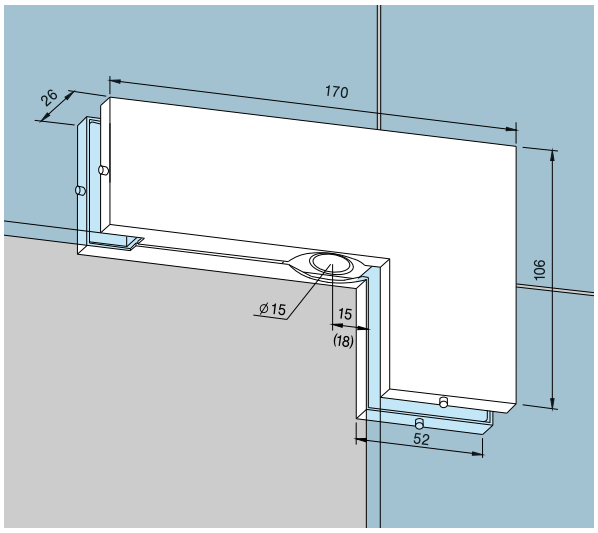

Patch for overpanel and sidelight with plastic socket for 15 mm Ø pivot pin, pivot point 15 mm
in combination with patch fittings (as illustrated)
Art. No. 01.240

pivot point 18 mm
in combination with door rails
Art. No. 01.245

Weight in kg:
aluminium 0.542
brass 0.568
stainless steel 0.547

Gasket
to suit 8 mm glass thickness
Art. No. 01.900

Półokrągły profil chroniący krawędzie*
zapewniający bezpieczeństwo użytkownika, (pasek montowany na wcisk na wolnej krawędzi oszklenia), Akrylowy
Długość: aż do 4500 mm
(należy określić wysokość drzwi)

Art. Nr 01.231

Długość: 2250 mm
Art. Nr 01.230

Waga w kg/m:
0,408

* **Ważne informacje:**
W przypadku montażu profilu wykończeniowego, wymagane jest specjalne przygotowanie szkła. (patrz strona 39)

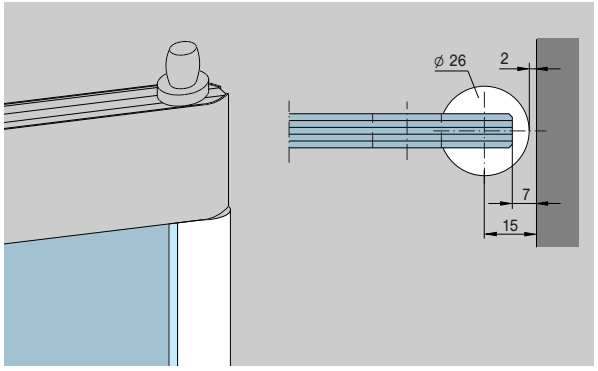

Radiused edging strip*
for pinch free doors,
(strip is clamped onto free glass edge), Acrylic.
Length: up to 4500 mm
(specify height)
Art. No. 01.231

Length: 2250 mm
Art. No. 01.230

Weight in kg/m:
0.408

* **Important information:**
If radiused edging strip is used, special glass preparation is necessary. (see page 39).

PT 10, PT 20, PT 22, PT 29, PT 30

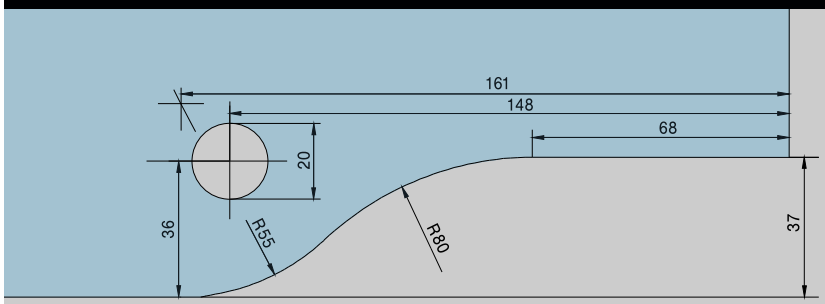

Okucia narożne górne i dolne, okucia naświetla górnego,
Art. Nr 03.100, 03.110, 03.114, 03.120, 03.212, 03.280, 03. 281, 03.282, 03.420, 03.421
Skala 1 : 2

Top and bottom patches, overpanel patch
Art. No. 03.100, 03.110, 03.114, 03.120, 03.212, 03.280, 03. 281, 03.282, 03.420, 03.421
Scale 1 : 2

PT 40

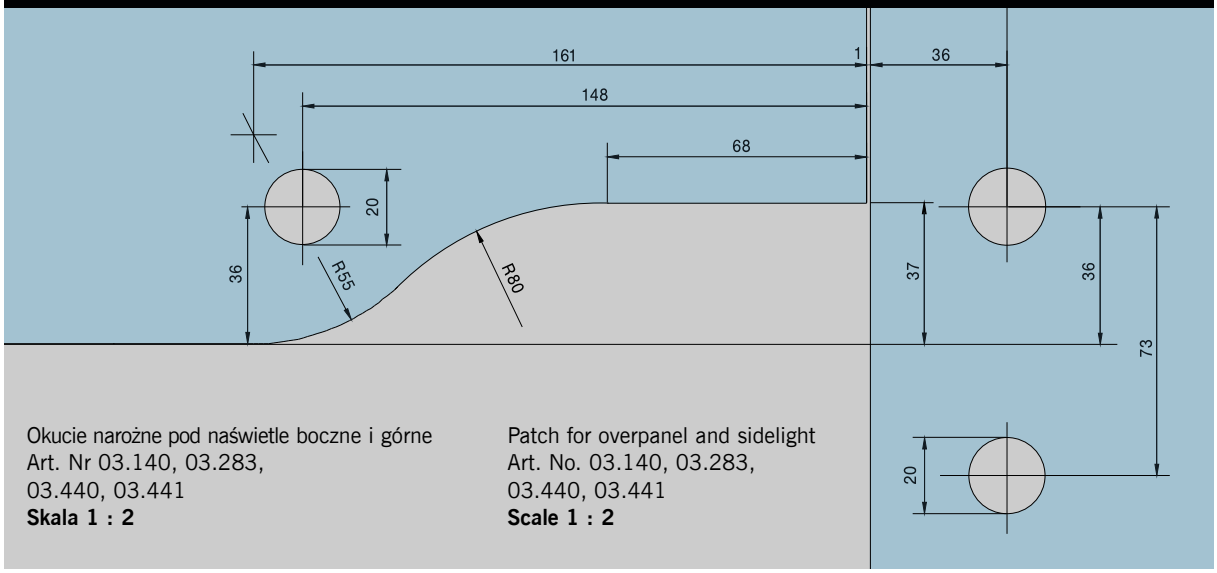

Okucie narożne pod naświetle boczne i górne
Art. Nr 03.140, 03.283, 03.440, 03.441
Skala 1 : 2

Patch for overpanel and sidelight
Art. No. 03.140, 03.283, 03.440, 03.441
Scale 1 : 2

PT 41, GK 41

Okucie narożne pod naświetle boczne i górne z okuciami wpuszczanymi **po obu stronach**
Art. Nr 03.161, 03.195
Skala 1 : 2

Patch for overpanel and sidelight with fin fitting **on both sides**
Art. No. 03.161, 03.195
Scale 1 : 2

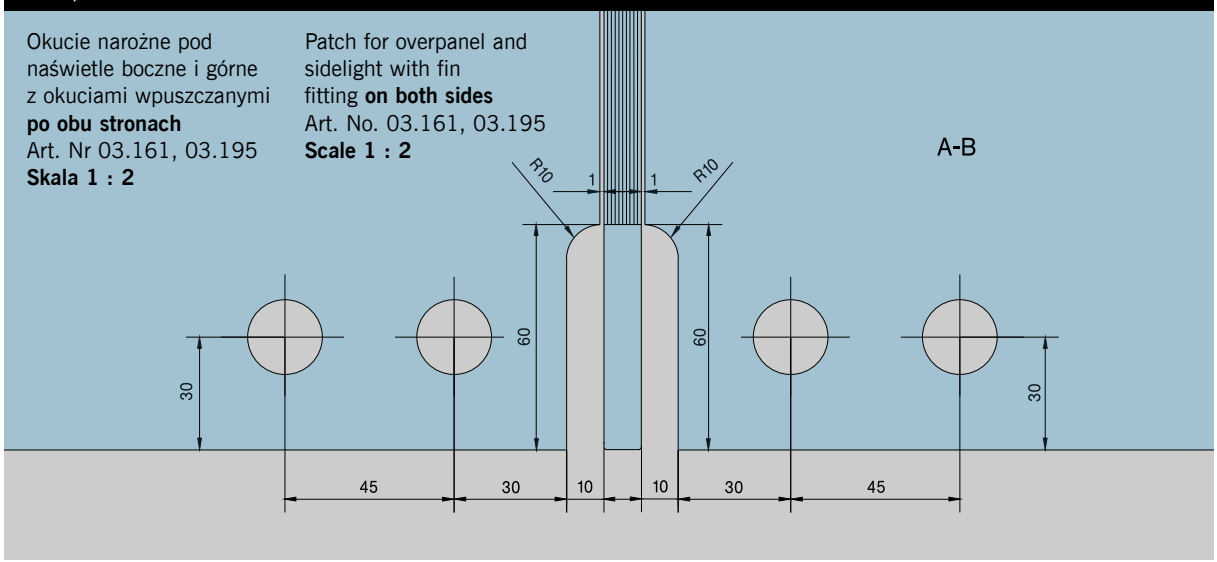

PT 41, GK 41

Okucie narożne pod naświetle boczne i górne z okuciem wpuszczanym **wewnątrz**
Art. Nr 03.162, 03.163, 03.193, 03.194
Skala 1 : 2

Patch for overpanel and sidelight with fin fitting **inside**
Art. No. 03.162, 03.163, 03.193, 03.194
Scale 1 : 2

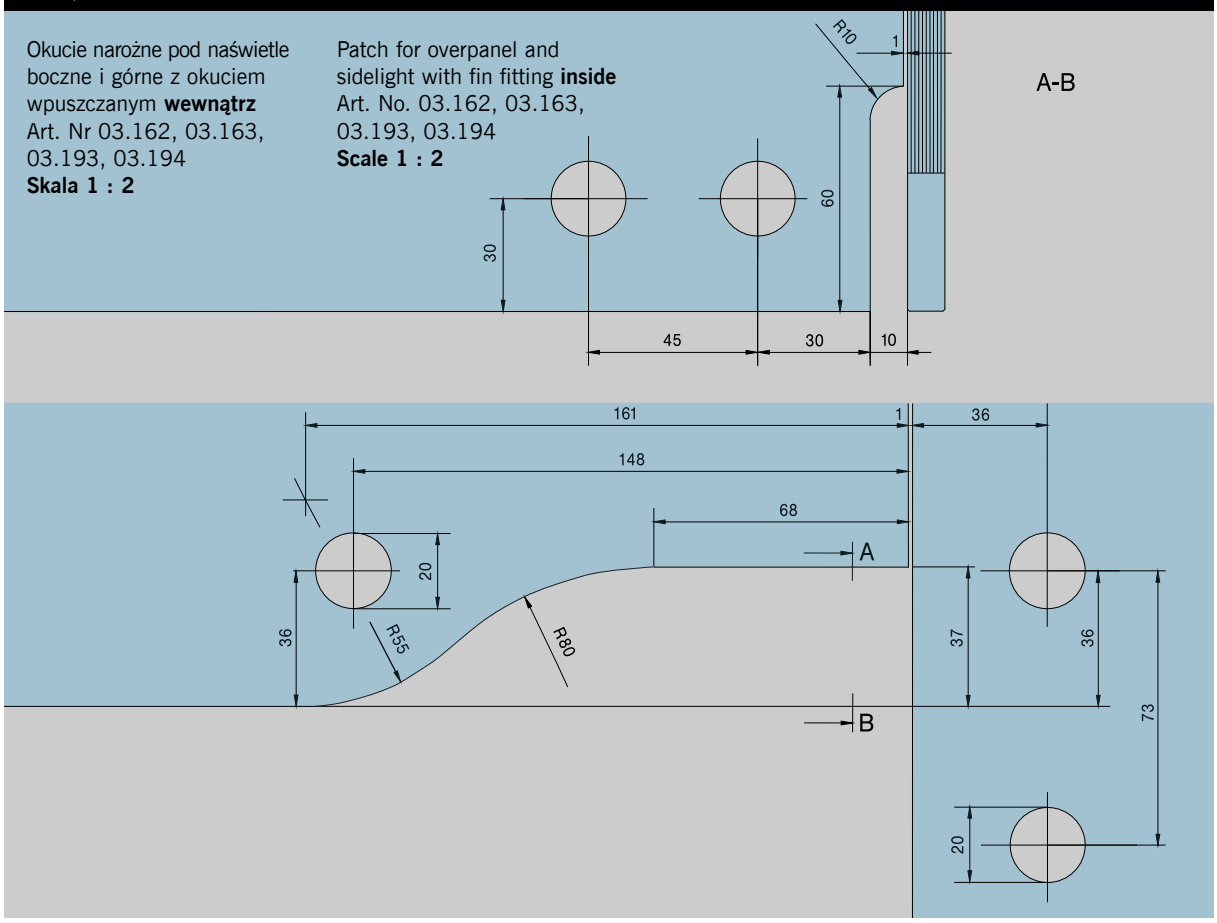

PT 42, GK 42

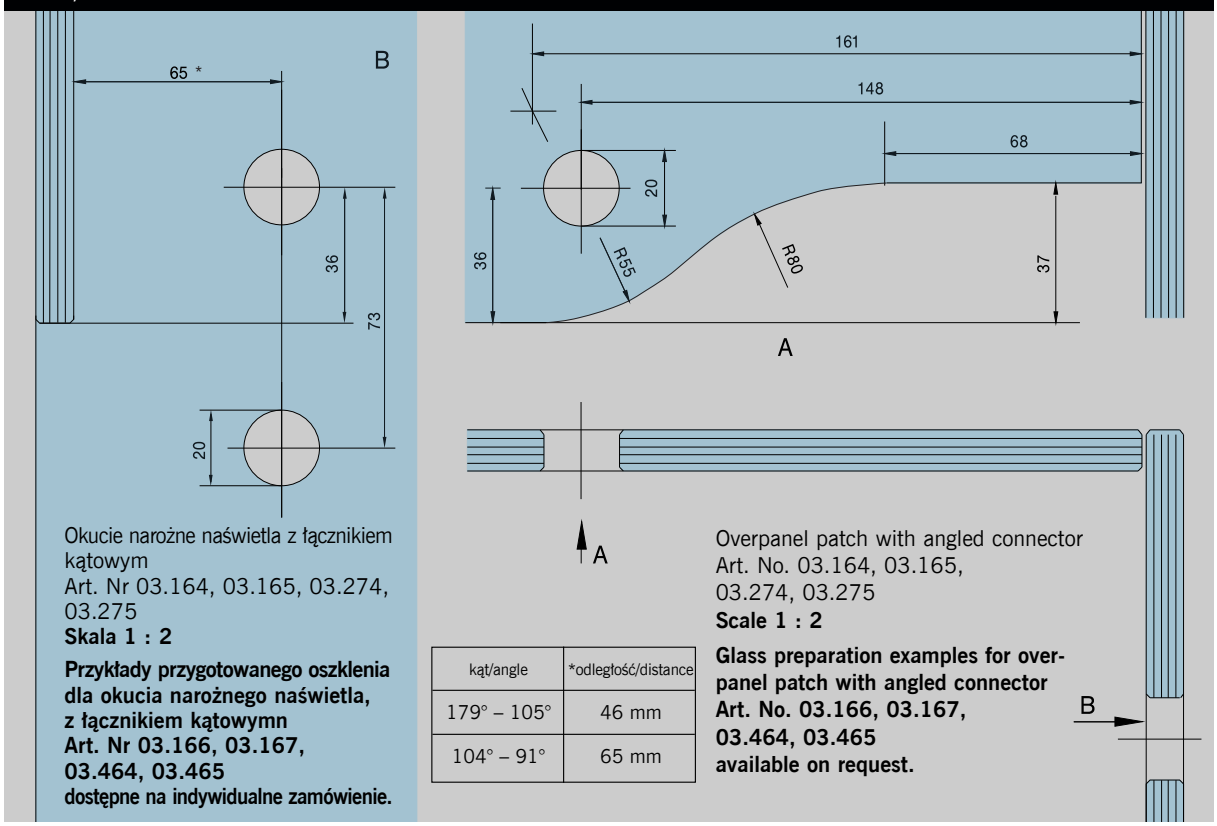

Okucie narożne naświetla z łącznikiem kątowym
Art. Nr 03.164, 03.165, 03.274, 03.275
Skala 1 : 2

Przykłady przygotowanego oszklenia dla okucia narożnego naświetla, z łącznikiem kątowymn
Art. Nr 03.166, 03.167, 03.464, 03.465
dostępne na indywidualne zamówienie.

kąt/angle	*odległość/distance
179° – 105°	46 mm
104° – 91°	65 mm

Overpanel patch with angled connector
Art. No. 03.164, 03.165, 03.274, 03.275
Scale 1 : 2

Glass preparation examples for overpanel patch with angled connector
Art. No. 03.166, 03.167, 03.464, 03.465
available on request.

PT 51

Okucia wpuszczane do naświetla górnego, do drzwi montowanych obok siebie
Art. Nr 03.160
Skala 1 : 2,5

Overpanel fin fitting for back to back doors
Art. No. 03.160
Scale 1 : 2.5

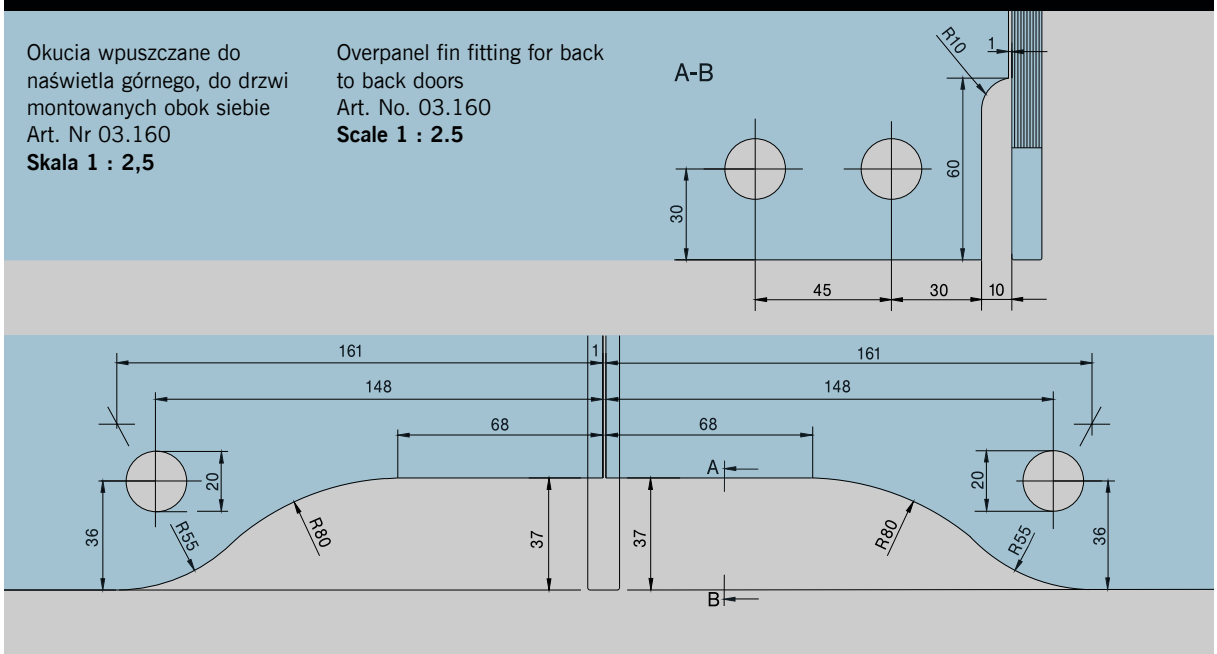

PT 60/61, PT 62

Złącza pod naświetla boczne i górne
Art. Nr 03.150

oraz złącze z blokadą
Art. Nr 03.173
Skala 1 : 2

Art. Nr 03.157, 03.158
Przygotowanie oszklenia pod okucie wpuszczane patrz PT 81

Art. Nr 03.159, 03.452
Przygotowanie szkła pod okucie wpuszczane obustronne patrz PT 81

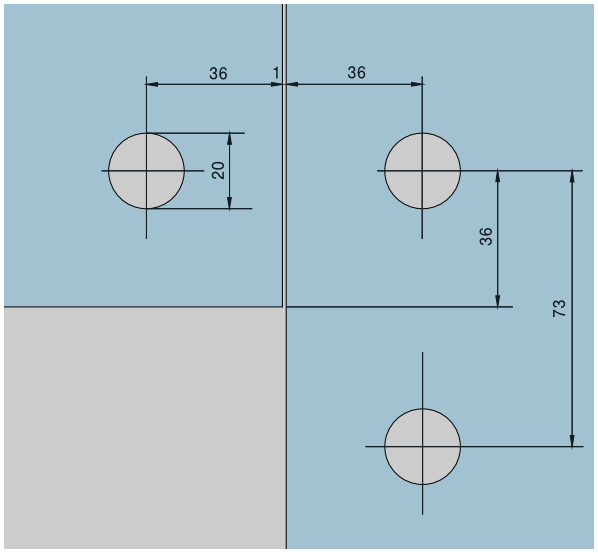

PT 60/61, PT 62

Connectors for overpanels and sidelights
Art. No. 03.150
and connector with stop
Art. No. 03.173
Scale 1 : 2

Art. No. 03.157, 03.158
Glass preparation for fin fitting see PT 81

Art. No. 03.159, 03.452
Glass preparation for fin fitting both sides see PT 81

PT 70

Złącze naświetla górnego
Art. Nr 01.150, 01.158
Skala 1 : 2

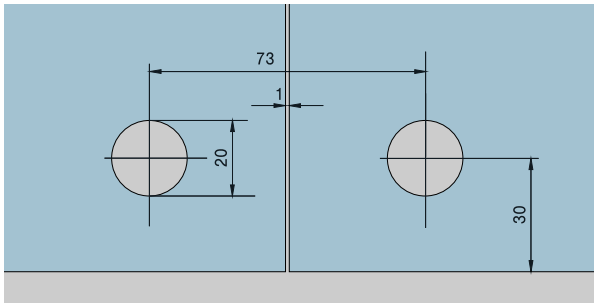

PT 70

Overpanel connector
Art. No. 01.150, 01.158
Scale 1 : 2

PT 70

Złącza pod naświetla boczne i górne, 90°
Art. Nr 01.156

Przykłady przygotowania szkła dla kątów 91° – 179° dostępne na życzenie.

Skala 1 : 2

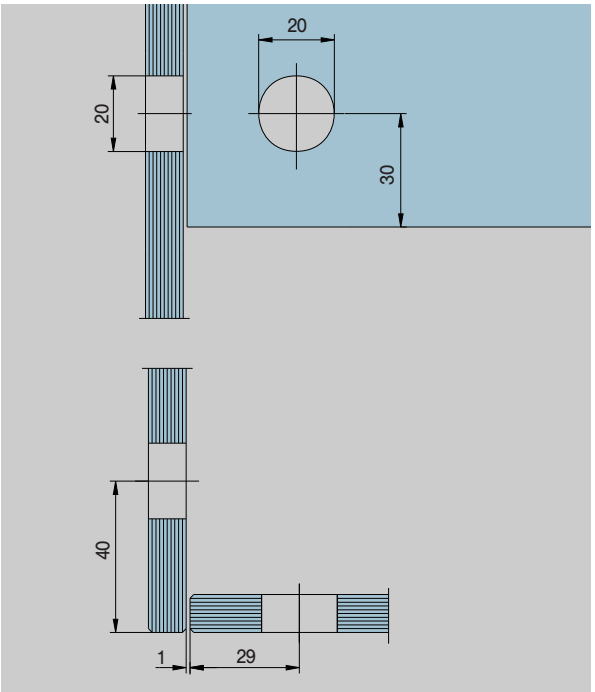

PT 70

Connectors for overpanels and sidelights, 90°
Art. No. 01.156

Glass preparation examples for angles between 91° – 179° available on request.

Scale 1 : 2

PT 71

Złącze naświetla górnego z okuciem wpuszczanym
Art. Nr 01.161
Skala 1 : 2

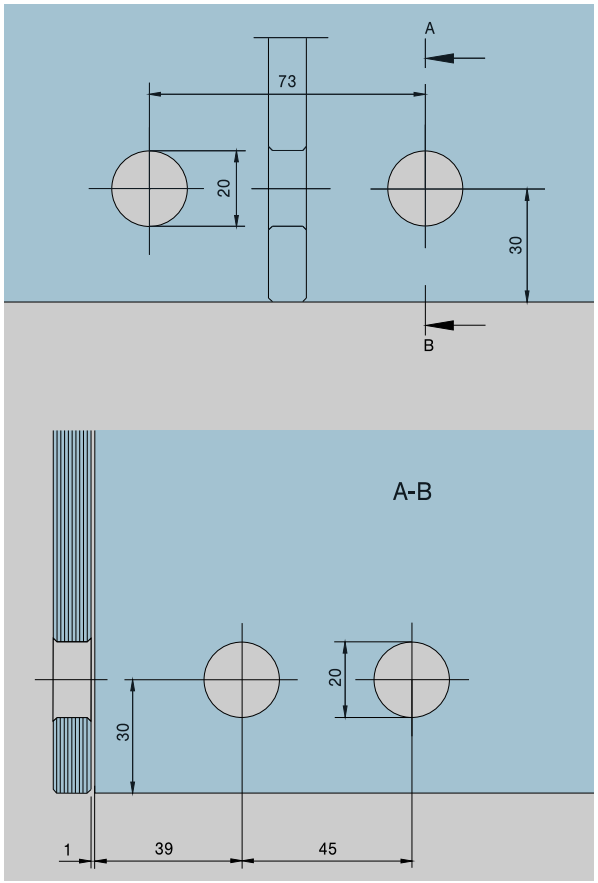

PT 71

Overpanel connector with fin fitting
Art. No. 01.161
Scale 1 : 2

Połączenie naświetle-przyświetle

Art. Nr 12.536
Waga w kg:
aluminium 0,146

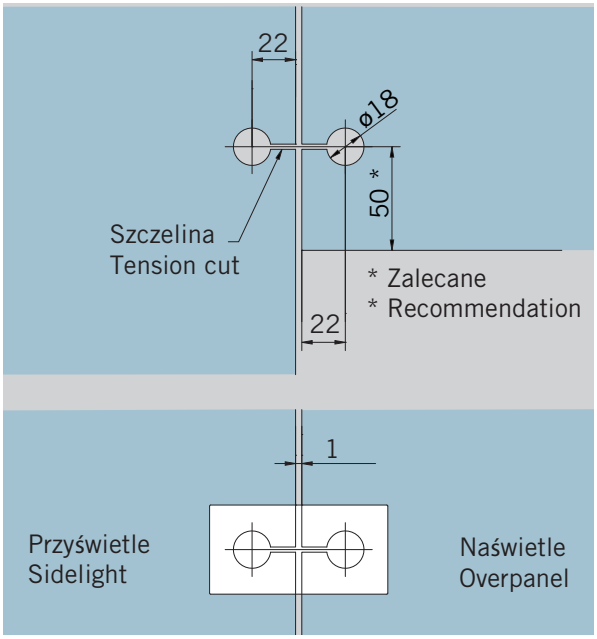

Overpanel-sidelight connector

Art. No. 12.536
Weight in kg:
aluminium 0,146

PT 80

Złącze
Art. Nr 03.170, 03.472
Skala 1 : 2

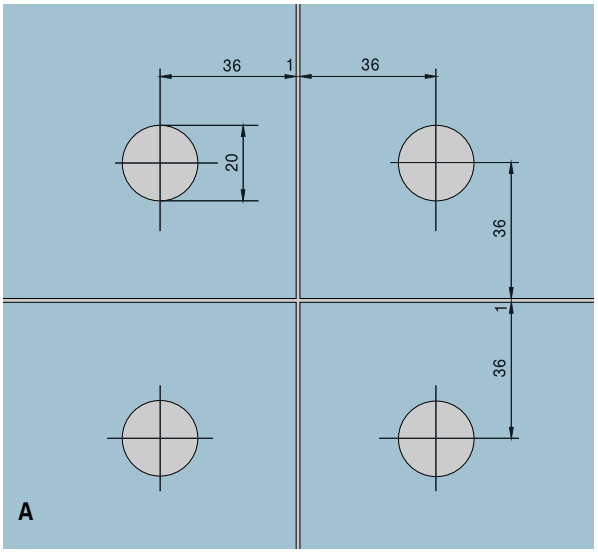

PT 80

Connector
Art. No. 03.170, 03.472
Scale 1 : 2

PT 81

Złącze z okuciem wpuszczanym
Art. Nr 03.175
Skala 1 : 2

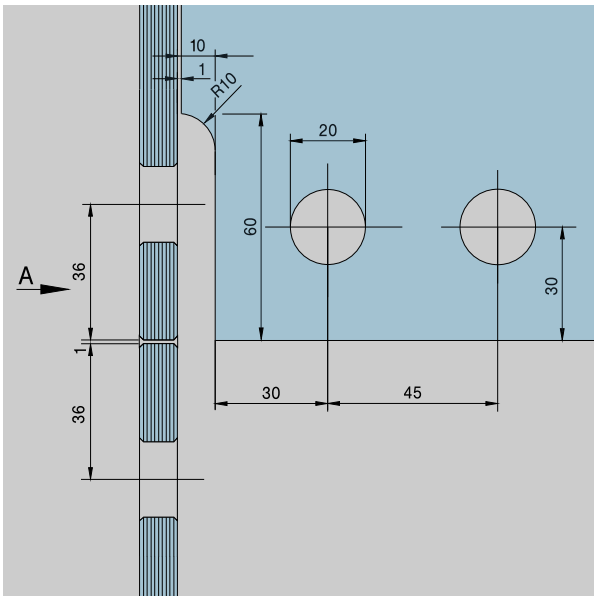

PT 81

Connector with
fin fitting
Art. No. 03.175
Scale 1 : 2

PT 80

Łącznik kątowy, 90°
Art. Nr 03.171

Przykłady przygotowania szkła dla kątów 91° – 134°/136° – 179° dostępne na życzenie.

Skala 1 : 2

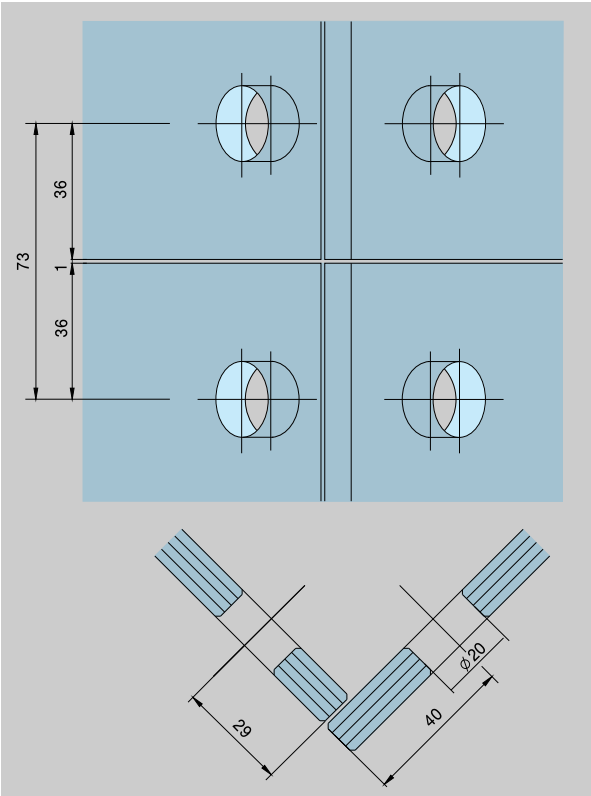

PT 80

Angled connector, 90°
Art. No. 03.171

Glass preparation examples for angles between 91° – 134°/136° – 179° available on request.

Scale 1 : 2

PT 80

Łącznik kątowy, 135°
Art. Nr 03.172

Przykłady przygotowania szkła dla kątów 91° – 134°/136° – 179° dostępne na życzenie.

Skala 1 : 2

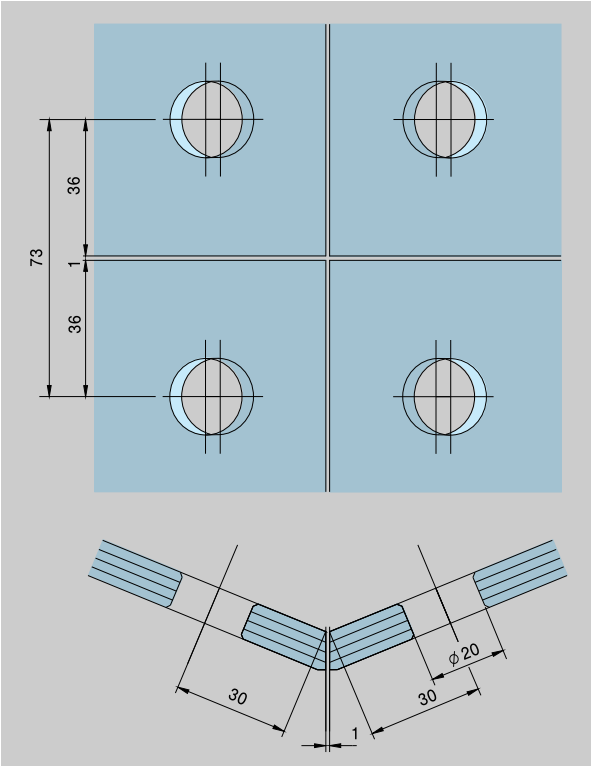

PT 80

Angled connector, 135°
Art. No. 03.172

Glass preparation examples for angles between 91° – 134°/136° – 179° available on request.

Scale 1 : 2

PT 80 skrócony

Łącznik kątowy, 90°, skrócony
Art. Nr 03.470

Przykłady przygotowania szkła dla kątów 91° – 134°/136° – 179° dostępne na życzenie.

Skala 1 : 2

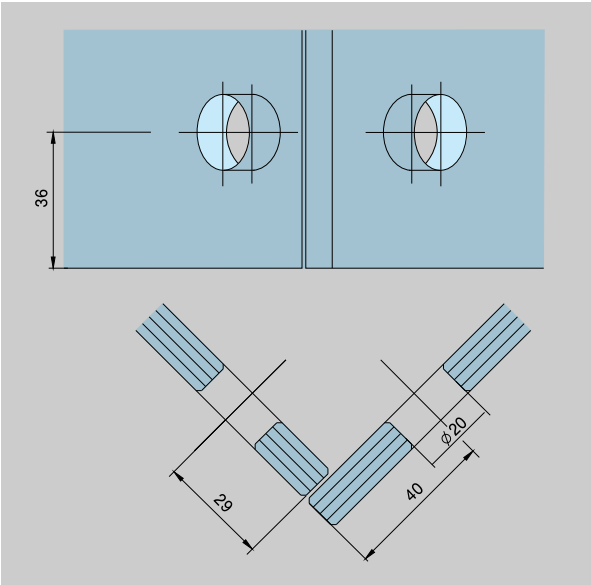

PT 80 shortened

Angled connector, 90° shortened
Art. No. 03.470

Glass preparation examples for angles between 91° – 134°/136° – 179° available on request.

Scale 1 : 2

Łącznik zaokrąglony

Art. Nr 14.001
Skala 1 : 2

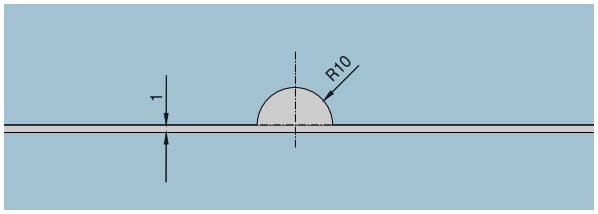

Round connector

Art. No. 14.001
Scale 1 : 2

Trójstronne złącze narożne

Trójstronne złącze narożne
kąt 90°
Art. Nr 03.198
Skala 1 : 2

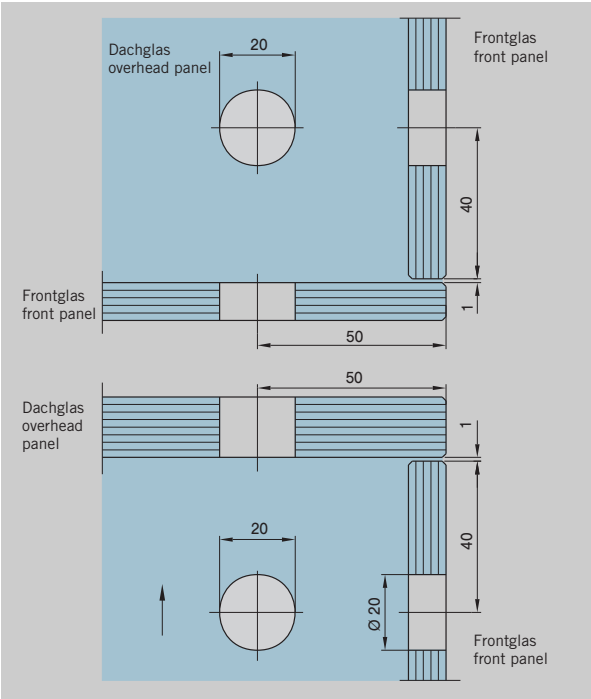

Three way box corner connector

Three way box corner connector angle 90°
Art. No. 03.198
Scale 1 : 2

PT 90

Okucie montowane na śrubę
Art. Nr 07.021
Skala 1 : 2

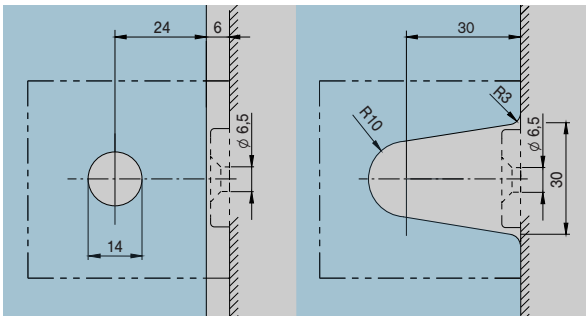

PT 90

Screw on fitting
Art. No. 07.021
Scale 1 : 2

PT 91

Okucie narożne
Art. Nr 07.023
Skala 1 : 2

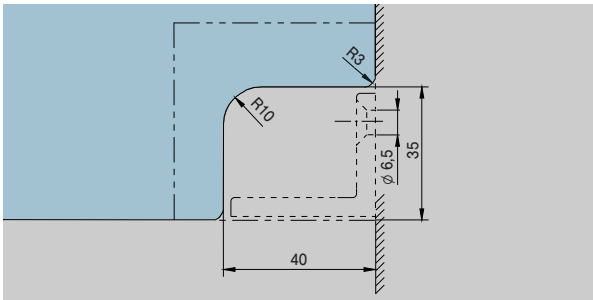

PT 91

Corner fitting
Art. No. 07.023
Scale 1 : 2

Łącznik boczny

z płytka mocującą
Art. Nr 01.153
Skala 1 : 2

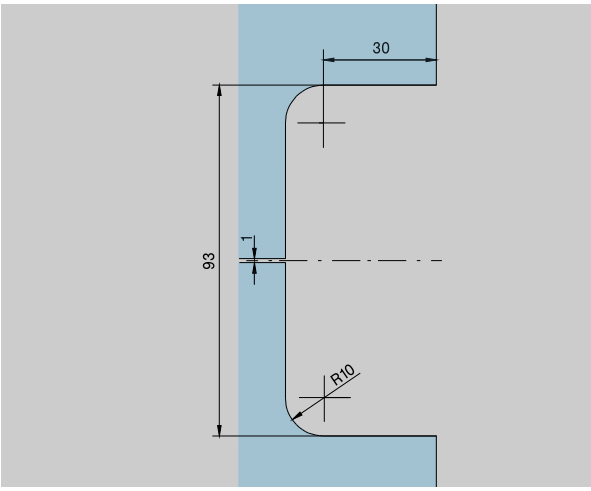

Side connector

with fixing plate
Art. No. 01.153
Scale 1 : 2

US 10

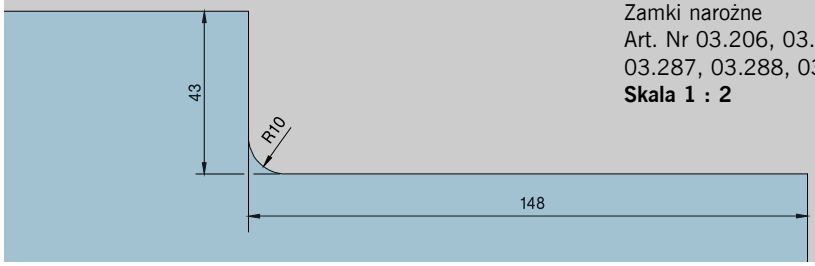

Zamki narożne
Art. Nr 03.206, 03.285, 03.287, 03.288, 03.340
Skala 1 : 2

Corner locks
Art. No. 03.206, 03.285, 03.287, 03.288, 03.340
Scale 1 : 2

GK 30 (PT 30)

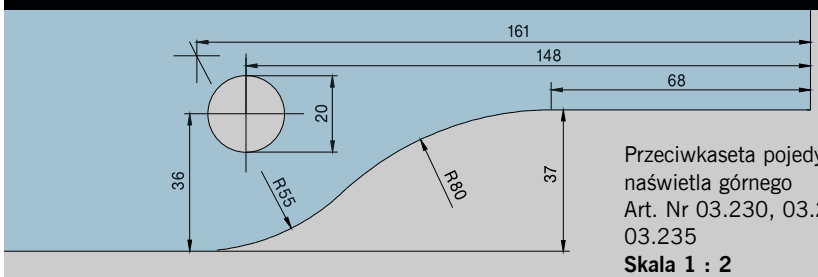

Przeciwkaseta pojedyncza dla naświetla górnego
Art. Nr 03.230, 03.234, 03.235
Skala 1 : 2

Single overpanel strike box
Art. No. 03.230, 03.234, 03.235
Scale 1 : 2

GK 20

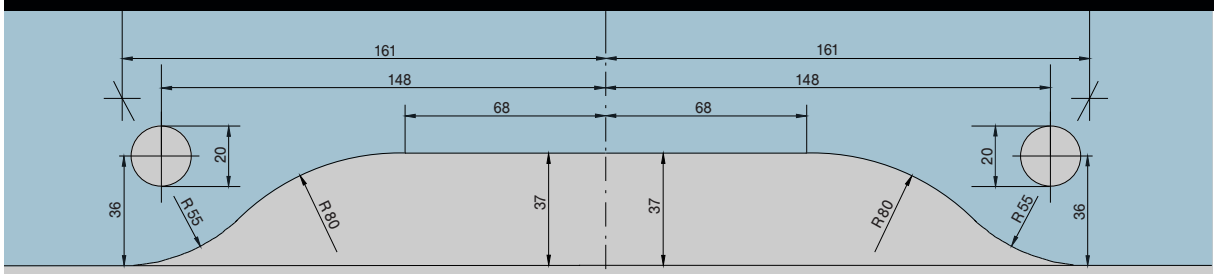

Przeciwkaseta podwójna dla naświetla górnego
Art. Nr 03.245, 03.247
Skala 1 : 2,5

Double overpanel strike box
Art. No. 03.245, 03.247
Scale 1 : 2.5

GK 40 (PT 40)

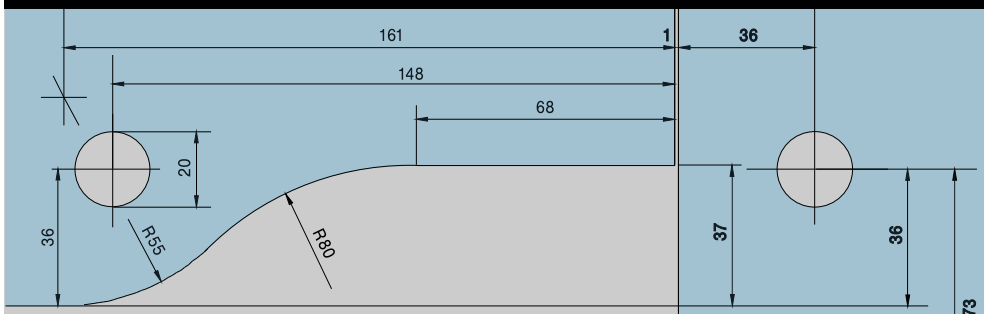

Przeciwkaseta narożna dla naświetla górnego
Art. Nr 03.250, 03.254, 03.255
Skala 1 : 2

Corner overpanel strike box
Art. No. 03.250, 03.254, 03.255
Scale 1 : 2

US 20, GK 50

Zamek centralny
Art. Nr 03.215, 03.345,
03.289, 03.290
oraz przeciwkaseta do zamka
centralnego
Art. Nr 03.224
Skala 1 : 2

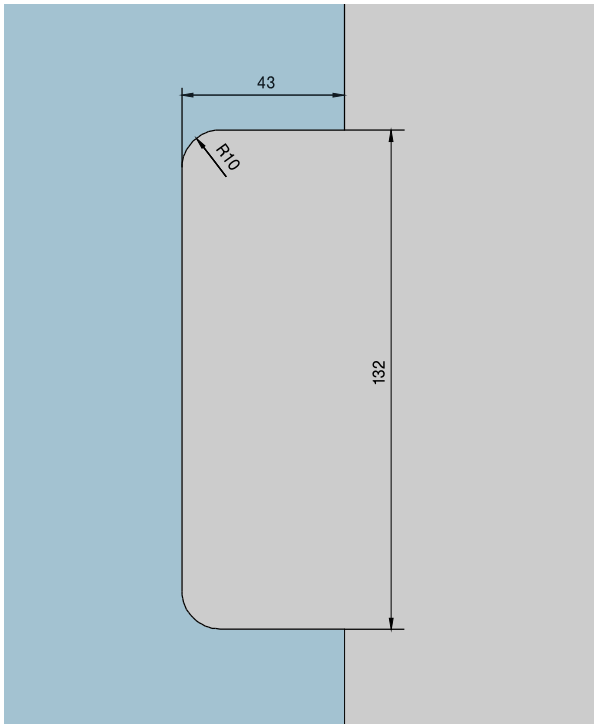

US 20, GK 50

Centre lock
Art. No. 03.215, 03.345,
03.289, 03.290
and strike box to suit
centre lock
Art. No. 03.224
Scale 1 : 2

Okucia narożne do drzwi wahadłowych

z punktem obrotu 55 mm,
do drzwi zaokrąglonych
Art. Nr 01.250, 01.251
Skala 1 : 2

Centre hung patch fittings

with 55 mm pivot point for
rounded doors
Art. No. 01.250, 01.251
Scale 1 : 2

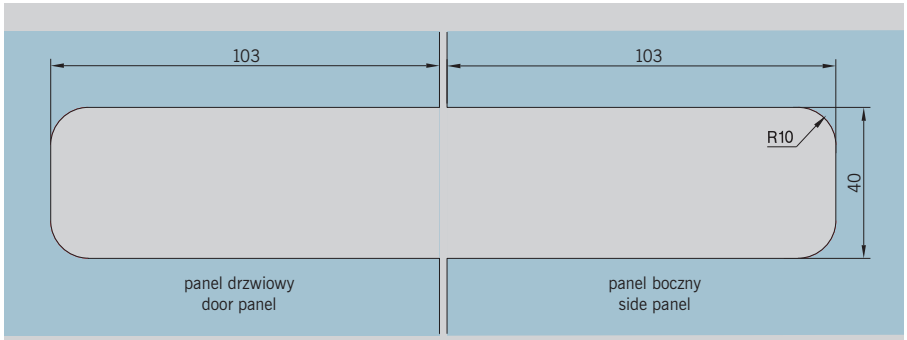

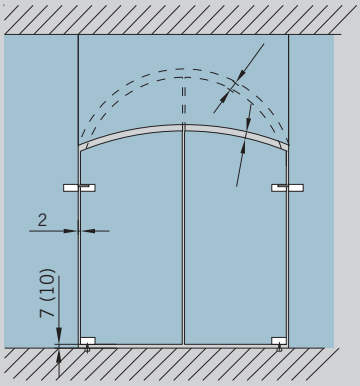

W przypadku drzwi wahadłowych, należy zastosować dodatkową wąską ramę przy szczelinie pomiędzy drzwiami a podsufitką. Wymiary niezbędnej szczeliny powyżej drzwi zależą od promienia łuku oraz głębokości podsufitki.

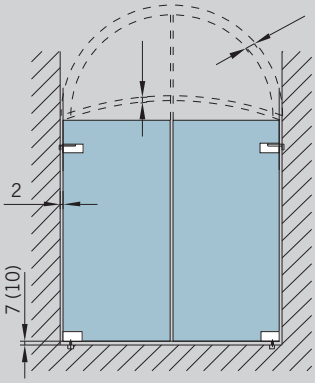

An additional narrow frame should be used on double acting doors with an air gap between door and soffit.
The specification of the necessary air gap above the door depends on the radius of the arc and the soffit depth.

Montaż trzpieni i okuć górnych

Montaż trzpieni górnych oraz okuć górnych dla PT 20 i PT 22.
Montaż samozamykaczy podłogowych, łożysk trzpienia dla PT 10

Fixing of pivots and top centres

Fixing of top pivots and top centres for PT 20 and PT 22.
Fixing of floor springs, pivot bearings for PT 10

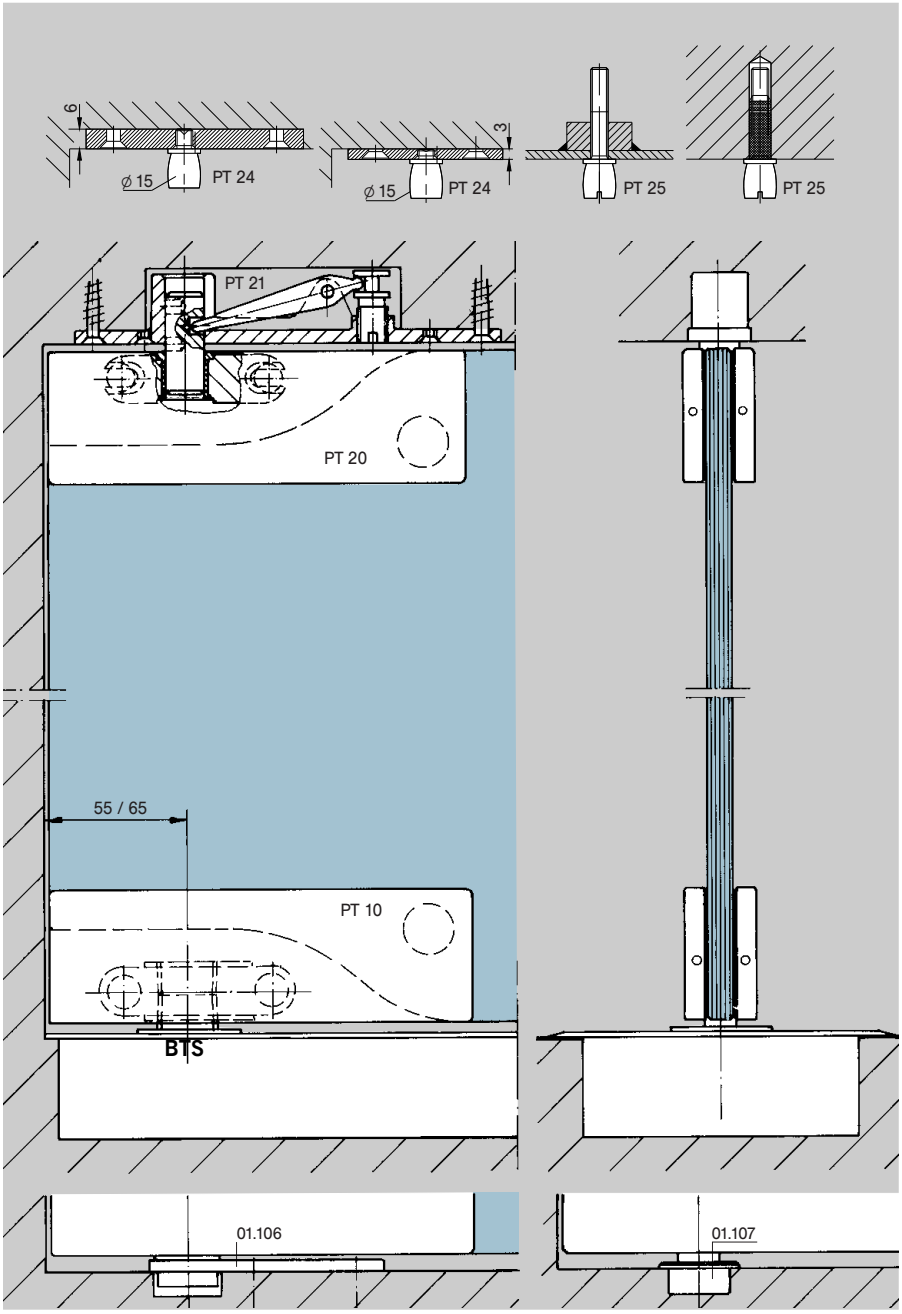

Okucie narożne dolne

Art. Nr 01.200, 01.201
Skala 1 : 2

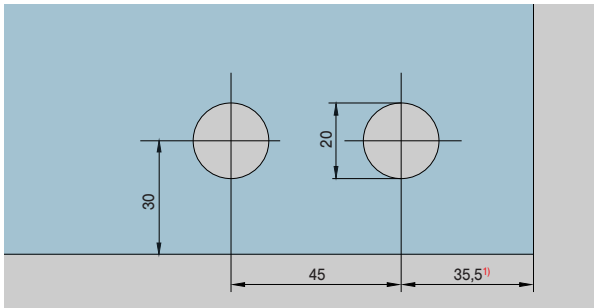

Bottom patch

Art. No. 01.200, 01.201
Scale 1 : 2

Okucia narożne górne

Art. Nr 01.210*
Skala 1 : 2

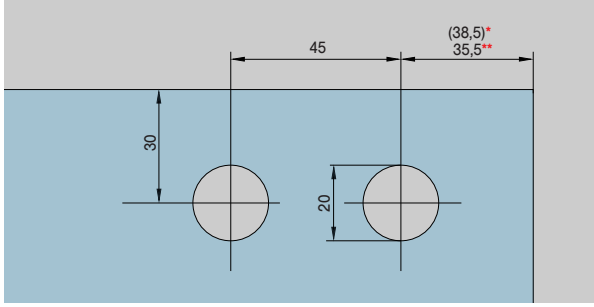

Top patches

Art. No. 01.210*
Scale 1 : 2

Okucia narożne naświetli górnych

Art. Nr 01.220*
Skala 1 : 2

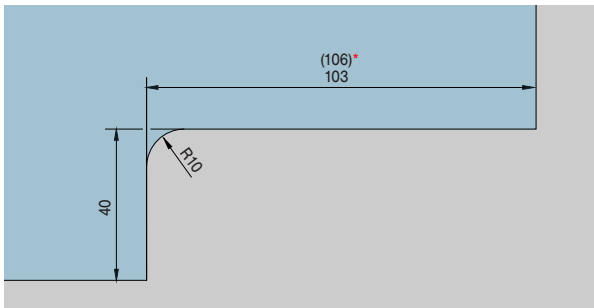

Overpanel patches

Art. No. 01.220*
Scale 1 : 2

* W przypadku zastosowania z ramą dolną, zabezpieczającą przed przytrząśnięciem, z punktem obrotu 18 mm

** **Ważna informacja:**
W przypadku montażu profilu wykończeniowego, wymagane jest specjalne przygotowanie szkła. (patrz strona 39)

* When used in conjunction with „pinch free“ bottom rail, with 18 mm pivot point

** **Important information:**
If radiused edging strip is used, special glass preparation is necessary. (see page 39).

Okucia narożne bezpieczne

"Pinch Free" patch fittings

Okucia narożne górne i dolne
Art. Nr 01.200, 01.201 oraz 01.210,
w połączeniu z okrągłym profilem wykończeniowym
Art. Nr 01.021.001.00
Skala 1 : 2

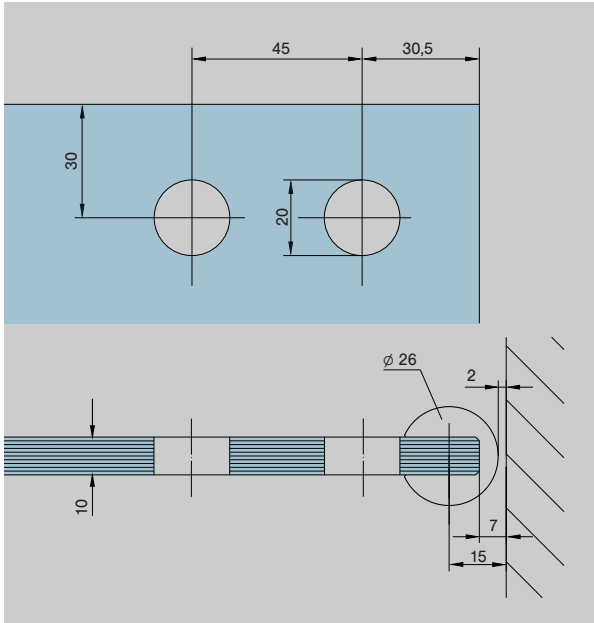

Top and bottom patches
Art. No. 01.200, 01.201 and 01.210,
in conjunction with radiused edge strip
Art. No. 01.021.001.00
Scale 1 : 2

Okucia narożne górne
Art. Nr 01.210
w połączeniu z dolną ramą i okrągłym profilem wykończeniowym
Art. Nr 01.021.001.00
Skala 1 : 2

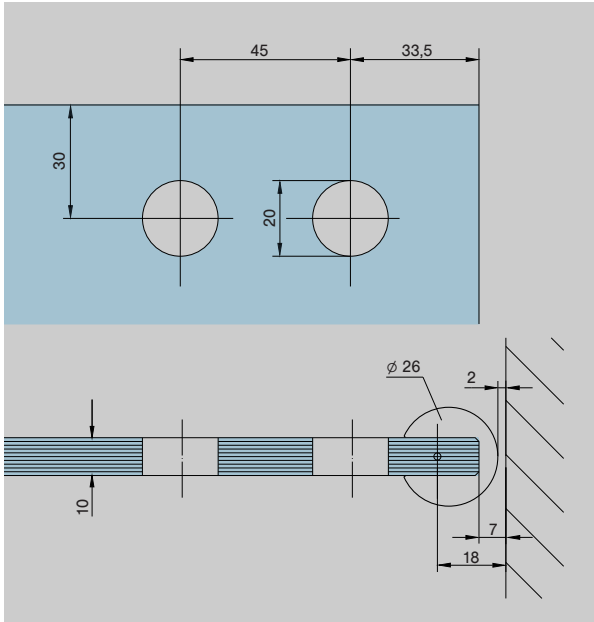

Top patch
Art. No. 01.210
in conjunction with bottom rail and radiused edge strip
Art. No. 01.021.001.00
Scale 1 : 2

Okucia narożne naświetli górnych i dolnych

Naświetle górne dzielone
Art. Nr 01.240, 01.245
Skala 1 : 2

Overpanel and sidelight patches

Divided overpanel
Art. No. 01.240, 01.245
Scale 1 : 2

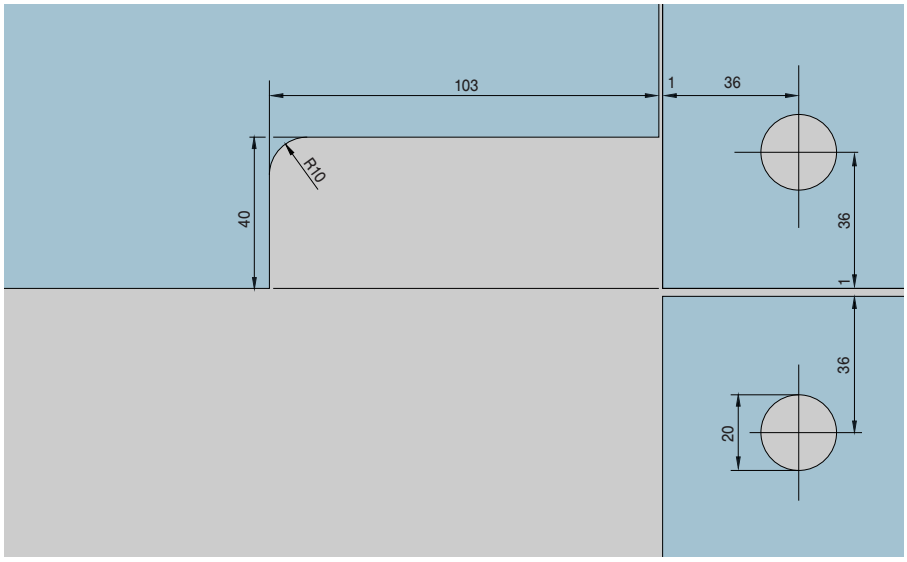

Okucia narożne naświetli górnych i dolnych

Naświetle górne jednoelementowe
Art. Nr 01.240, 01.245
Skala 1 : 2

Overpanel and sidelight patches

Undivided overpanel
Art. No. 01.240, 01.245
Scale 1 : 2

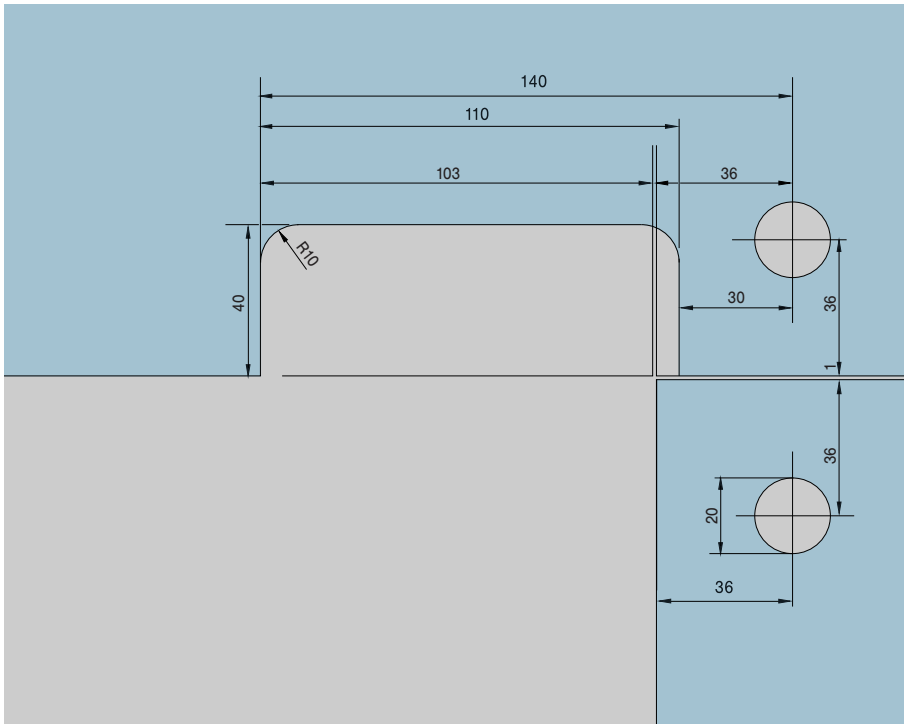

Przy zastosowaniu okucia dolnego na łożysko trzpienia, z płytką osłonową (Art. Nr 01.201), szczelina między podłogą i szkłem wyniesie 15-20 mm (dzięki regulacji wysokości). Aby zmniejszyć szczelinę do 10 mm: płytkę podstawy należy wpuścić w podłogę.

Using the bottom patch on pivot bearing with cover plate (Art. No. 01.201) the air gap between floor and glass in 15–20 mm (by height adjustability). To reduce the air gap to 10 mm: Embed base plate into the floor.

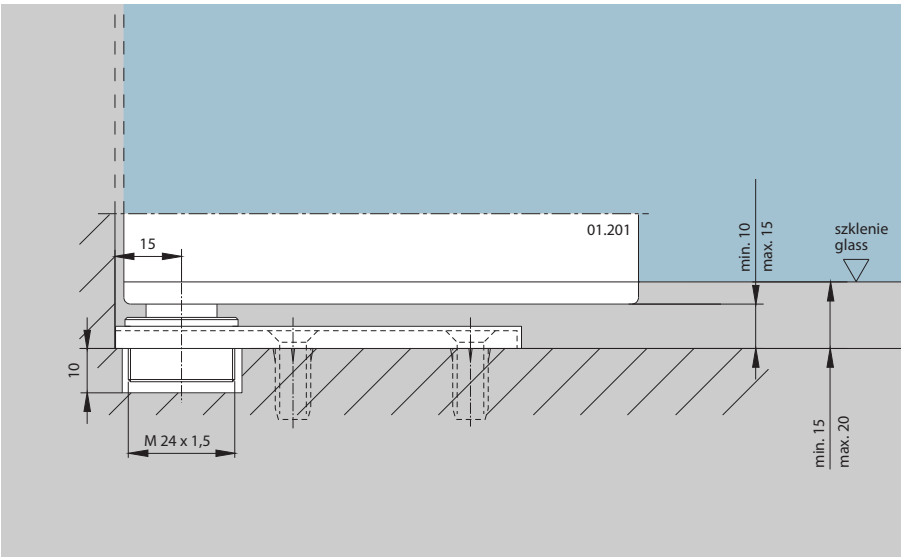

DORMA VISUR

Spis treści

Informacje ogólne 44
Szczegółowe informacje techniczne 46
VISUR zestawy pełne 46
VISUR elementy 47
Wyposażenie dodatkowe 68

Contents

General information 44
Technical details 46
VISUR complete sets 46
VISUR components 47
Accessories 68

Czysto i przejrzyście

W pełni przeszklone drzwi wahadłowe bez widocznych okuć?
Oto DORMA VISUR, system opatentowany przez firmę DORMA, który pozwala na montaż drzwi wahadłowych bez potrzeby mocowania jakichkolwiek elementów mechanizmu, które mogłyby zepsuć efekt wizualny. System DORMA VISUR prezentuje drzwi jako idealnie przezroczystą powierzchnię. Zamiast zabudowywać czyste kontury skrzydła, wszystkie elementy funkcjonalne wyposażenia są umieszczone w konstrukcji dookoła drzwi. Brak widocznych okuć oznacza, że w pełni przeszklone drzwi wahadłowe pasują do każdego stylu pomieszczenia, dzięki czemu system VISUR jest prawdziwie uniwersalnym uzupełnieniem architektury wnętrz.

Purest clarity

All-glass double-action doors without any visible fixings? Meet DORMA VISUR, a system patented for DORMA that secures double-action glass doors without the need for any visually disruptive functional elements. DORMA VISUR presents the door in perfect transparency. Rather than cluttering the clear outline of the leaf, the hardware components are all located in the surrounding structures. This absence of fittings means that the all-glass double-action door will match any room style, making the VISUR system a real boon to interior architecture.

W 100% przezroczyste - w 100% wytrzymałe
100 % transparent - 100 % durable

Drzwi bezramowe od podłogi do sufitu – z takiej konstrukcji słynie właśnie DORMA VISUR, ułatwiając pracę architektom i projektantom specyfikacji materiałowych. Dzięki temu rozwiązaniu, mogą oni wybrać dowolny materiał oraz kolor otaczających struktur. System DORMA VISUR pozostaje dyskretny i dopełnia każdą koncepcję wystroju wnętrza, podnosząc jego zalety do maksimum.

System z powodzeniem przeszedł test wytrzymałościowy przy 500 000 cyklach pracy, a zatem bez wątpienia cechuje się wysoką jakością – w 100 % produkt DORMA pod każdym względem.

Frameless from top to toe – that's the DORMA VISUR's claim to fame, making life easier for architects and specifiers alike. Because they can choose any material and any colour for the surrounding structures. The DORMA VISUR system simply remains a discrete presence, fitting in with every design idea and reflecting it to maximum advantage.

Having successfully completed 500,000 operating cycles in its endurance test, there can be little doubt as to its outstanding quality – a 100 % DORMA product in every respect.

Samozamykacz ukryty w ościeżnicy

W przypadku całkowicie przeszklonych drzwi wahadłowych DORMA VISUR, funkcja zamykania wykonywana jest przez samozamykacz DORMA RTS 85 EN3 ukryty w ościeżnicy. Mechanizm ten nie tylko bezpiecznie zamyka drzwi do pozycji wyjściowej (zero) po każdym otwarciu, lecz również – dzięki specjalnemu wygłuszaniu – chroni skrzydło przed obijaniem przy zbyt gwałtownym otwarciu. Dzięki funkcji przytrzymywania drzwi w pozycji otwartej, oferowanej w standardzie, drzwi można zatrzymać otwarte pod kątem 90°. Montowane na zacisk wystające elementy montażowe – zintegrowane ze skrzydłem „pióro" – stanowią punkty mocowania dla osłoniętych okuć trzpienia na górze i na dole. W podłodze ukryta jest obudowa łożyska dolnego z mocowaniem dla łożyska trzpienia, zaprojektowana dla punktu obrotu odsuniętego o 65 mm.
Głębokość otworu niezbędnego do instalacji mechanizmu wynosi 64 mm a średnica obudowy łożyska wynosi jedynie 126 mm.

① obudowa ościeżnicy do montażu pod sufitem
1 element dla maksymalnej szerokości panelu 1 100 mm
2 elementy dla maksymalnej szerokości panelu
2 x 1 100 mm
② górna część elementu zaciskowego do oszklenia
③ dolna część elementu zaciskowego do oszklenia
④ elementy profilu osłony pod trzpień samozamykacza 90 mm
⑤ obudowa dolnego gniazda łożyska trzpienia z pierścieniem osłaniającym
⑥ zaślepki
⑦ RTS 85 EN3, 90° element ustalający
⑧ osłona obudowy ościeżnicy

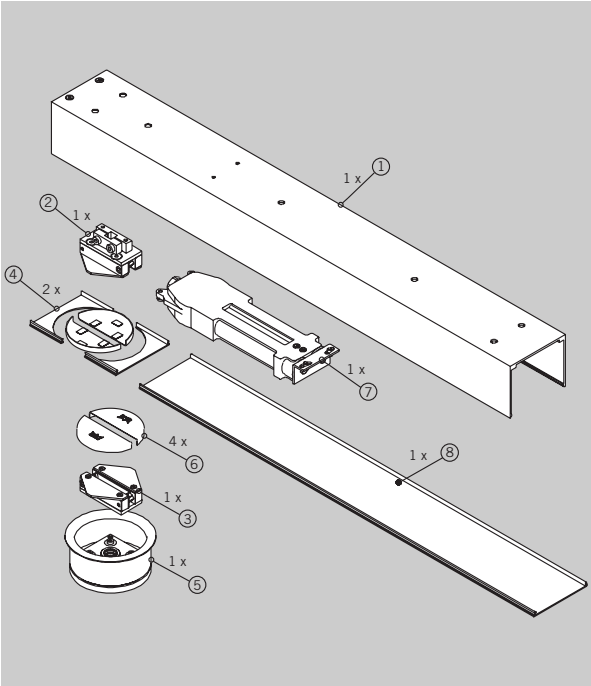

Transom-concealed door closer

In the case of DORMA VISUR all-glass double-action door, the closing function is performed invisibly by the transom-concealed DORMA RTS 85 EN3 door closer. This not only reliably returns the door to its zero position after each opening action, but also – thanks to special backcheck damping – protects the leaf from careless impact arising from excessive opening force. Thanks to a hold-open feature included as standard, the door can also be retained at an opening angle of 90°. Clampable projections – leaf-integral 'tongues' – provide the mating connection for the concealed pivot fittings top and bottom. Hidden within the floor is the bottom bearing housing with the pivot bearing mounting designed for an offset of 65 mm.
The depth of installation is 64 mm and the diameter of the bearing housing is just 126 mm.

① transom tube for installation under the ceiling
1 part for max. panel width 1100 mm
2 parts for max. panel width 2 x 1100 mm
② glass clamping piece top
③ glass clamping piece bottom
④ cover profile parts for door closer pivot pin 90 mm
⑤ bottom bearing housing with cover ring
⑥ cover caps
⑦ RTS 85 EN3, 90° retainer
⑧ transom tube cover

Dane techniczne

Materiały i wykończenia
– Aluminium srebrne anodowane 114, aluminium EV1-Deco,

Wymiary:
– Grubość szkła: 10 / 12 mm
– Maksymalna waga panelu drzwi: 85 kg
– Maksymalna szerokość panelu drzwi: 1 100 mm
– Maksymalna wysokość panelu drzwi: 2 500 mm

Obliczanie wymiarów tafli szklanej:
H1 = H - 114
B1 ze skrzydłem pojedynczym = B - 10

B1 ze skrzydłem podwójnym $= \frac{B - 15}{2}$

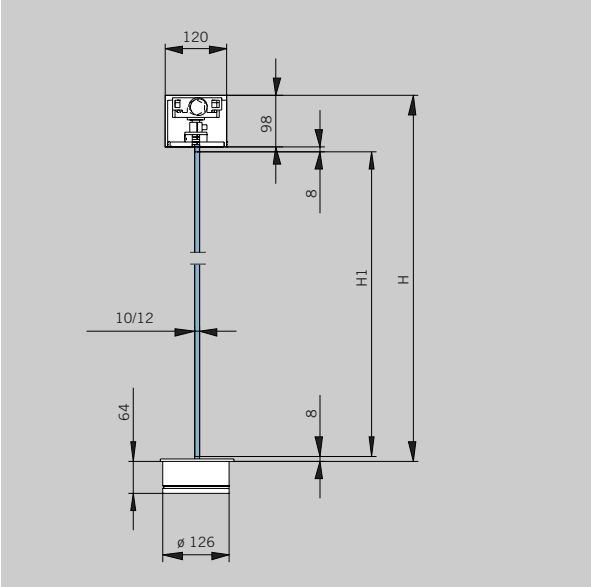

Technical details

Materials and finishes
– Aluminium, silver anodised 114, alumin. EV1-Deco,

Dimensions
– Glass thickness: 10 / 12 mm
– max. door panel weight: 85 kg
– max. door panel width (B1): 1100 mm
– max. door panel height (H1): 2500 mm

Calculation of glass measurements:
H1 = H - 114
B1 single leaf = B - 10
B1 double leaf $= \frac{B - 15}{2}$

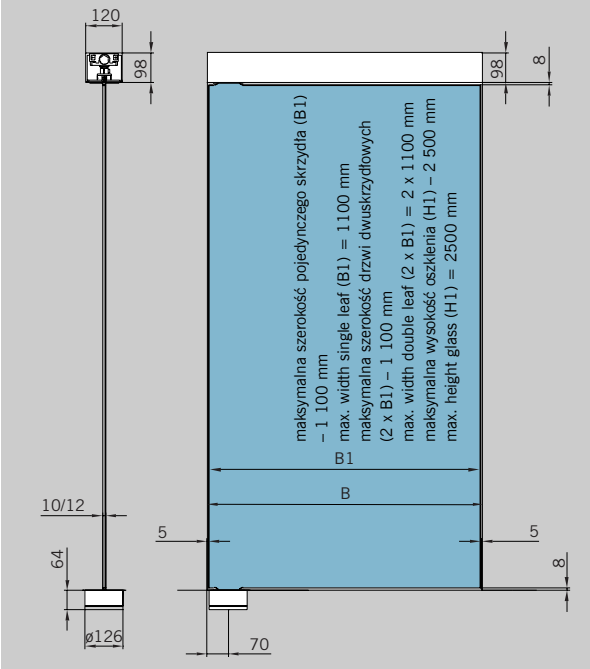

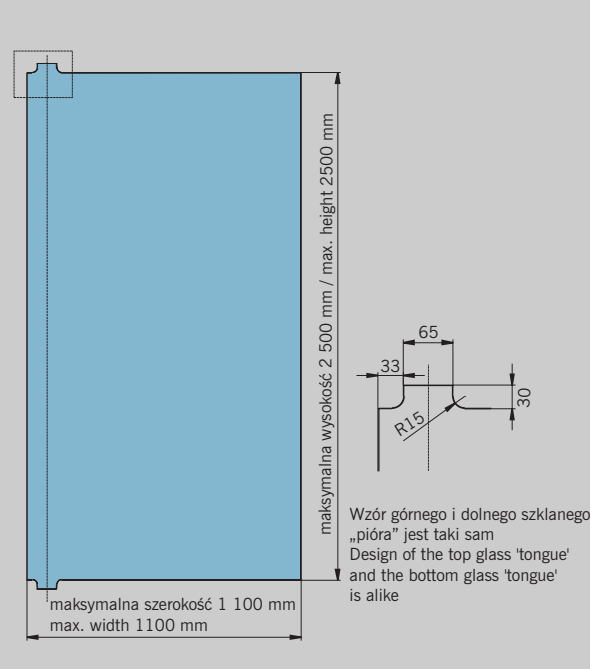

VISUR zestawy pełne

Dostępne opcje
pełny zestaw do drzwi jednoskrzydłowych, łącznie z obudową ościeżnicy, samozamykaczem RTS 85, trzpieniem górnym i dolnym (należy podać szerokość światła otworu --- mm)
Art. Nr 803.770.114.99
taki sam zestaw do drzwi dwuskrzydłowych
Art. Nr 803.771.114.99

Uwaga: Sztywnych elementów bocznych nie można łączyć

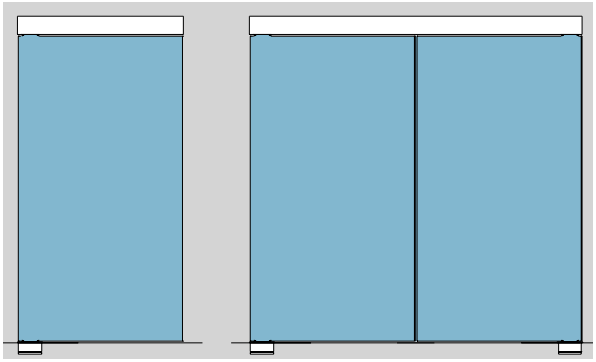

VISUR complete sets

Options
complete set for single leaf doors incl. transom tube, RTS 85, top and bottom pivot (please indicate clear width in ---- mm)
Art. No. 803.770.114.99
do. for double leaf door
Art. No. 803.771.114.99

Attention: Firm side parts are not integrable.

Elementy systemu VISUR

DORMA VISUR zestaw elementów samozamykacza RTS 85, z trzpieniem górnym i dolnym
Art. Nr 803.772.114.99

DORMA VISUR zestaw elementów z trzpieniem górnym i dolnym (bez samozamykacza RTS 85)
Art. Nr 803.773.114.99

DORMA VISUR profil obudowy ościeżnicy pod drzwi jednoskrzydłowe (maksymalna szerokość panelu drzwi 1100 mm), stałej długości (należy podać szerokość światła otworu --- mm)
Art. Nr 803.775.114.99

DORMA VISUR profil obudowy ościeżnicy pod drzwi dwuskrzydłowe (maksymalna szerokość panelu drzwi 2 x 1100 mm), stałej długości (należy podać szerokość światła otworu --- mm)
Art. Nr 803.776.114.99

DORMA VISUR profil osłony obudowy ościeżnicy pod drzwi jednoskrzydłowe (maksymalna szerokość panelu drzwi 1100 mm), stałej długości (należy podać szerokość światła otworu --- mm)
Art. Nr 803.777.114.99

DORMA VISUR profil osłony obudowy ościeżnicy pod drzwi dwuskrzydłowe (maksymalna szerokość panelu drzwi 2 x 1 100 mm), stałej długości (należy podać szerokość światła otworu --- mm)
Art. Nr 803.778.114.99

DORMA VISUR profil obudowy ościeżnicy, fabrycznie długości 3200 mm
Art. Nr 803.779.114.99

DORMA VISUR profil osłony obudowy ościeżnicy, fabrycznie długości 6000 mm
Art. Nr 803.780.114.99

Odbojnik drzwiowy
Art. Nr 829.950.114.99
Odbojnik drzwiowy naścienny, krótki
Art. Nr 829.951.114.99
Odbojnik drzwiowy naścienny, długi
Art. Nr 829.952.114.99

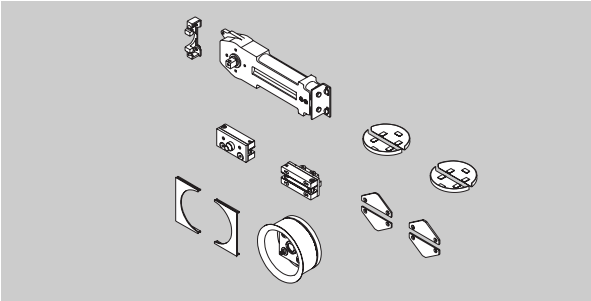

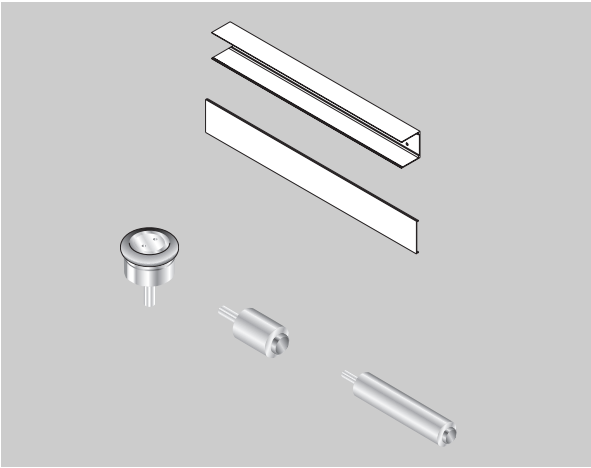

VISUR Components

DORMA VISUR set composed of RTS 85, top and bottom pivot
Art. No. 803.772.114.99

DORMA VISUR set composed of top and bottom pivot, (without RTS 85)
Art. No. 803.773.114.99

DORMA VISUR transom tube profile for single leaf doors (max. 1100 mm door panel width), in fixed length (please indicate clear width in ____ mm!)
Art. No. 803.775.114.99

DORMA VISUR transom tube profile for double leaf doors (max. 2 x 1100 mm door panel width), in fixed length (please indicate clear width in ____ mm!)
Art. No. 803.776.114.99

DORMA VISUR transom tube cover profile, for single leaf doors (max. 1100 mm door panel width), in fixed length (please indicate clear width in ____ mm!)
Art. No. 803.777.114.99

DORMA VISUR transom tube cover profile,
for double leaf doors (max. 2 x 1100 mm door panel width), in fixed length (please indicate clear width in ____ mm!)
Art. No. 803.778.114.99

DORMA VISUR transom tube profile
in stock length 3200 mm
Art. No. 803.779.114.99

DORMA VISUR transom tube cover profile
in stock length 6000 mm
Art. No. 803.780.114.99

Floor doorstop
Art. No. 829.950.114.99
Wall doorstop, short
Art. No. 829.951.114.99
Wall doorstop, long
Art. No. 829.952.114.99

DORMA RP

Spis treści

Informacje ogólne, wymiary maksymalne 50

Okucia narożne DORMA RP 52

Wyposażenie dodatkowe 68

Contents

General information, maximum measurements 50

Patch fittings DORMA RP 52

Accessories 68

Znakomicie ukryte samozamykacze montowane w ościeżnicy.

System drzwi wahadłowych DORMA RP współpracuje z profilem osłony ościeżnicy, gdzie wbudowano i ukryto samozamykacz podłogowy DORMA RTS.
System ten jest montowany na suficie za pomocą wsporników, które zostają ukryte po zainstalowaniu systemu.
Górne okucie narożne łączy drzwi, wykonane całkowicie ze szkła, z samozamykaczem.
Dolne okucie narożne łączy drzwi z trzpieniem podłogowym, mierzącym zaledwie kilka centymetrów. Samozamykacz podłogowy DORMA RTS nie tylko zamyka drzwi do pozycji zero za każdym razem, kiedy drzwi są otwierane - jest on również wyposażony w specjalny system wytłumiania, zabezpieczający drzwi przed uderzeniem, spowodowanym zbyt gwałtownym otwarciem.
Dzięki wbudowanej funkcji przytrzymywania drzwi w pozycji otwartej, oferowanej w standardzie, drzwi można zatrzymać otwarte pod kątem 90°.

Konstrukcja obudowy ościeżnicy:

(**1**) Obudowa ościeżnicy do montażu na suficie, jako nadproże lub w podobny sposób, maksymalna długość 3000 mm

(**2**) Profil osłony dla drzwi, montowany na zacisk, maksymalna długość 3000 mm

(**3**) Płytka osłonowa z wycięciem na trzpień samozamykacza, długość 90 mm

(**4**) Profil osłony dla nieruchomych naświetli bocznych, montowany na zacisk, z wycięciem na montaż oszklenia

(**5**) Uszczelka do oszklenia grubości 8 mm, maksymalna długość 3000 mm

(**6**) Wspornik montażowy do mocowania obudowy ościeżnicy i samozamykacza

Marvellously concealed transom door closers.

The DORMA RP pivot door system works with a tubular transom profile in which the DORMA RTS transom closer is integrated and concealed. The system is fixed on the ceiling using brackets which are concealed after system installation. A top patch fitting attaches the all-glass door to the closer. A bottom patch fitting connects the door to the floor pivot, which measures only a few centimetres. The DORMA RTS transom closer not only returns the door to the zero position each time it is opened, it also has a special dampening system to protect the door against unwanted impact caused by over-aggressive opening. In addition, the integral hold-open, which also comes as standard, enables the door to be held open at an angle of 90°.

Transom tube configuration:

(**1**) Transom tube for fixing on ceiling, as lintel or similar, max. length 3000 mm

(**2**) Cover profile for door, clip-on, max. length 3000 mm

(**3**) Cover plate with cut-out for door closer spindle, length 90 mm

(**4**) Cover profile for fixed sidelights, clip-on, with glazing groove

(**5**) Sealing gasket for 8 mm glass thickness, max. length 3000 mm

(**6**) Fixing bracket for securing transom tube and closer

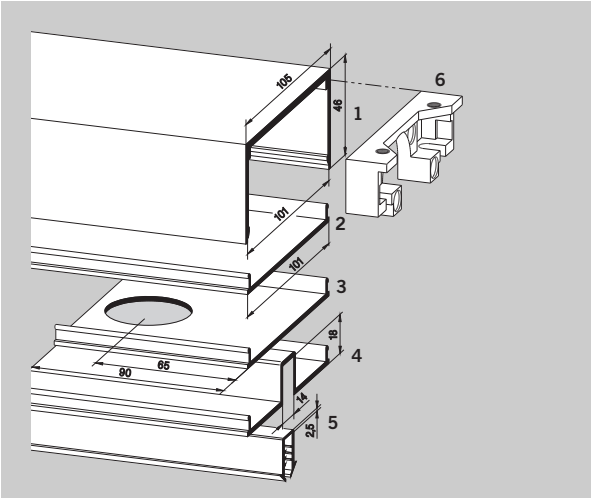

Dostępne typy

Type selection

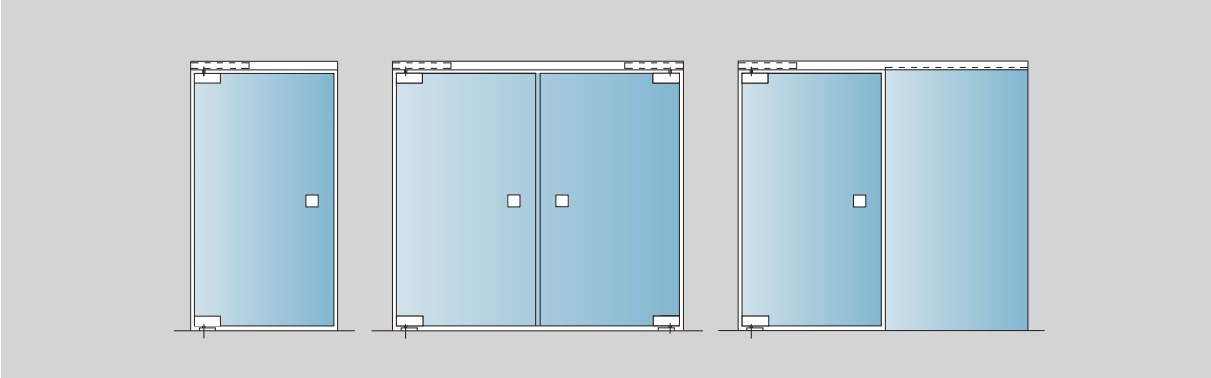

Dostępne opcje
- Jednoskrzydłowe drzwi wahadłowe z obudową ościeżnicy
- Para drzwi wahadłowych z obudową ościeżnicy
- Drzwi wahadłowe z obudową ościeżnicy pełnej długości i nieruchomym naświetlem bocznym

Materiały i wykończenia
- Aluminium, surowe (100)
- Aluminium, srebrne anodowane EV1, C0 (101)
- Aluminium, ciemny mosiądz anodowany DB14, MC1003, C34 (108)
- Aluminium, malowane proszkowo na biało, RAL 9016 (300)
- Anodyzacja kolorowa na zamówienie (199)
- Malowanie proszkowe na zamówienie (399)

Wymiary:
- Grubość szkła: 10 mm
- Maksymalna waga drzwi: 80 kg
- Maksymalna szerokość drzwi: 1100 mm
- Wysokość drzwi (H1): H – 56 mm
- wysokość naświetla bocznego: H – 30 mm + wgłębienie w podłodze, jeśli jest

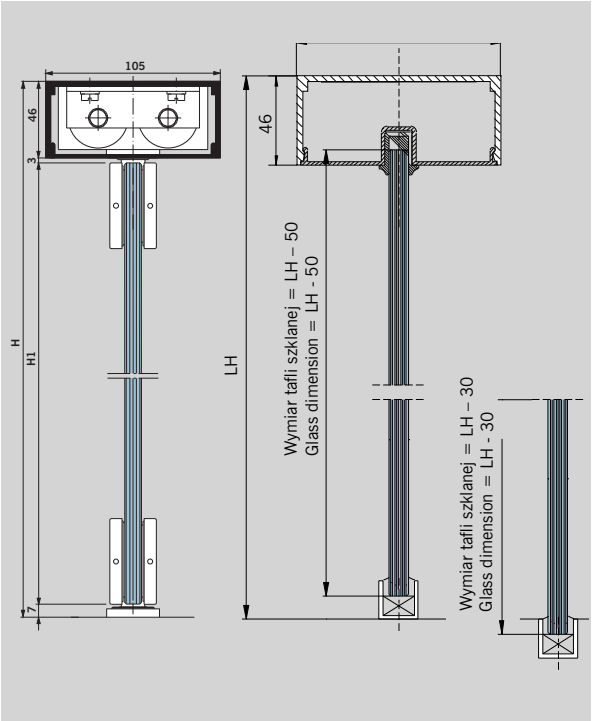

Options
- Single leaf double-action door with transom tube
- Pair of double-action doors with transom tube
- Double-action door with through-running transom tube and fixed sidelight

Materials and finishes
- Aluminium, mill finish (100)
- Aluminium, silver anodised EV 1, C 0 (101)
- Aluminium, dark bronze anodised DB 14, MC 1003, C 34 (108)
- Aluminium, white powder coated, similar to RAL 9016 (300)
- Bespoke colour anodising (199)
- Bespoke powder coating (399)

Dimensions
- Glass thickness: 10 mm
- Max. door weight: 80 kg
- Max. door width: 1100 mm
- Door height (H1): H – 56 mm
- sidelight height: H – 30 mm + floor pocket, if present

System okuć do szklanych drzwi wahadłowych,
gotowy, składający się z:
1 obudowy ościeżnicy, długości 1000 mm,
1 profilu osłony, długości 1000 mm,
1 samozamykacza podłogowego RTS 85,
1 wspornika montażowego,
1 dolnego okucia narożnego PT 10,
1 górnego okucia narożnego PT 22,
1 łożyska trzpienia podłogowego

Art. Nr 01.300
Waga w kg:
8,083

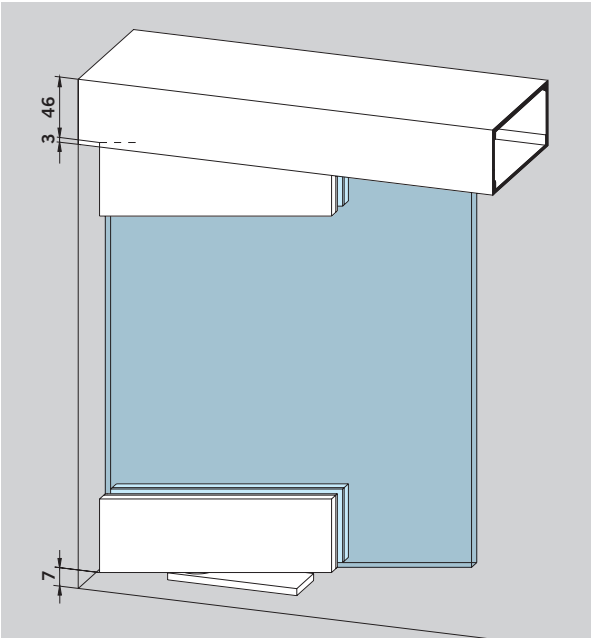

Double action system for glass doors
complete, consisting of
1 transom tube length 1000 mm;
1 cover profile length 1000 mm;
1 RTS 85 transom closer;
1 fixing bracket;
1 bottom patch fitting PT 10;
1 top patch fitting PT 22;
1 floor pivot bearing

Art. No. 01.300
Weight in kg:
8.083

(1) Obudowa ościeżnicy
do montażu na suficie, jako nadproże, lub podobnie, długość fabryczna 6000 mm
Art. Nr 01.301
oferowana w stałych długościach
Art. Nr 01.311
Waga w kg/m: 1,620

(2) Profil osłony
do drzwi, montowany na wcisk,
długość fabryczna 6000 mm
Art. Nr 01.302
oferowana w stałych długościach
Art. Nr 01.305
Waga w kg/m: 0,610

(3) Płytka osłonowa
z wycięciem pod trzpień samozamykacza,
długość 90 mm
Art. Nr 01.303
Waga w kg: 0,056

(4) Profil osłony
dla nieruchomych naświetli bocznych, montowany na zacisk, z wycięciem na montaż oszklenia

(5) Uszczelka,
do szkła grubości 8 mm
długość fabryczna 6000 mm
Art. Nr 01.304
oferowana w stałych długościach
Art. Nr 01.314
Waga w kg/m: 0,810

(6) Wspornik montażowy
do mocowania obudowy ościeżnicy i samozamykacza
Art. Nr 01.306
Waga w kg: 0,080

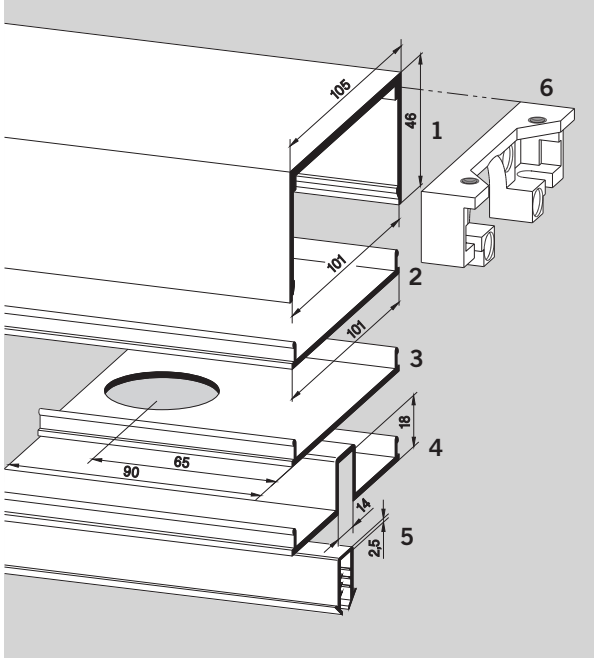

(1) Transom tube
for fixing on ceiling, as lintel, or similar, stock length 6000 mm
Art. No. 01.301
in fixed lengths
Art. No. 01.311
Weight in kg/m: 1.620

(2) Cover profile
for door, clip-on, stock length 6000 mm
Art. No. 01.302
in fixed lengths
Art. No. 01.305
Weight in kg/m: 0.610

(3) Cover plate
with cut-out for door closer spindle, length 90 mm
Art. No. 01.303
Weight in kg: 0.056

(4) Cover profile
for fixed sidelights, clip-on, with glazing groove inclusive

(5) Sealing gasket,
for 8 mm glass
stock length 6000 mm
Art. No. 01.304
in fixed lengths
Art. No. 01.314
Weight in kg/m: 0.810

(6) Fixing bracket
for securing transom tube and closer
Art. No. 01.306
Weight in kg: 0.080

DORMA

Spis treści

Informacje ogólne, wymiary maksymalne 56

DORMA EA okucia narożne do drzwi z przesuniętą osią obrotu, montowanych na ościeżnicy profilowanej o głębokości profilu 24 mm 58

DORMA EA okucia narożne do drzwi z przesuniętą osią obrotu, montowanych na ościeżnicy profilowanej o różnych głębokościach profilu 60

DORMA EA okucia narożne do drzwi z przesuniętą osią obrotu w konstrukcjach ze szkła hartowanego 62

Górne okucia do ram drewnianych i stalowych 64

Szczegółowe informacje o przygotowaniu oszklenia 66

Wyposażenie dodatkowe 68

Contents

General information, maximum measurements 56

DORMA EA patch fittings for offset hung doors in rebated frames with 24 mm frame stop depth 58

DORMA EA patch fittings for offset hung doors in rebated frames with various frame stop depths 60

DORMA EA patch fittings for offset hung doors in toughened glass assemblies 62

Top centres for wood and steel frames 64

Glass preparation details 66

Accessories 68

DORMA EA

...szeroki asortyment zgrabnych okuć do drzwi z przesuniętą osią obrotu

Okucia narożne DORMA EA charakteryzują się zgrabnymi, oszczędnymi kształtami oraz zmyślną konstrukcją zawiasów. Ten szeroki asortyment okuć pozwala na wykorzystanie pełnego potencjału eleganckich konstrukcji ze szklanymi drzwiami uchylnymi – zarówno w przypadku drzwi zawieszonych w ramach jak i zintegrowanych w konstrukcje ze szkła hartowanego.

Łatwe przygotowanie powierzchni szklanej i bezpieczne mocowanie
DORMA-Glas posiada specjalistyczna wiedzę o szczególnych właściwościach szkła jako materiału budowlanego. Dzięki tej wiedzy zaprojektowano okucia wymagające minimalnego przygotowania powierzchni szklanej – szybkie i proste wycięcie z dodatkowymi otworami. Dokładnie uwzględniono i podjęto odpowiednie kroki, aby zapewnić maksymalną powierzchnię mocowania z optymalna siłą zacisku.

Odpowiednie dla szkła grubości 10 mm, 12 mm oraz 8 mm
Okucia narożne DORMA EA dostępne są dla szkła o grubości 10 oraz 12 mm. Dzięki zastosowaniu dodatkowych przekładek, okucia te mogą być zamontowane również na szkle grubości 8 mm.

Wbudowana niezawodność
Materiały wysokiej jakości i dokładne wykonanie oznaczają, że okucia narożne DORMA EA posiadają cechy niezbędne, aby spełnić nawet najostrzejsze wymagania.

Dopasowany asortyment zamków
Asortyment DORMA EA obejmuje szeroki wybór zamków i przeciwkaset w pasujących wzorach, oferujące projektantowi szeroki wybór z dostępnych opcji. (Patrz Informacje techniczne SG).

Praktycznie nieograniczony wybór kolorów i wykończeń powierzchni
Okucia narożne DORMA EA są dostępne w następujących wykończeniach powierzchni:
- Aluminium, surowe (100)
- Aluminium, srebrne anodowane EV1, C0 (101)
- Aluminium, ciemny mosiądz anodowany DB14, MC1003, C34 (108)
- Aluminium, malowane proszkowo na biało, RAL 9016 (300)
- Mosiądz polerowany (503)
- Mosiądz satynowany, chromowany (500)
- Anodyzacja kolorowa na zamówienie (199)
- Malowanie proszkowe na zamówienie (399)

Krótki czas dostawy
Wszystkie standardowe wzory i typy dostępne są z magazynu (fabryki). Wersje specjalne przygotowywane są w krótkim czasie.

... the expansive range with slimline bodies for offset hung doors

DORMA EA patch fittings are characterised by their slim, neat shape and skilful hinge design. This comprehensive range of fittings allows the transparent elegance of single-action doors to reach their full potential – whether hung in frames or integrated in toughened glass assemblies.

Easy glass preparation secure fixing
DORMA-Glas has an intimate knowledge of the special properties of glass as a building material. This has led to the design of fittings requiring only minimal glass preparation – a quick and easy cut out with additional holes. Carefully considered and positive measures have been taken to create the maximum clamping surface with optimum clamping efficiency.

Suitable for 10, 12 and 8 mm glass thickness
DORMA EA patch fittings are available for 10 and 12 mm glass thickness. With additional gaskets these fittings can also be used for 8 mm glass.

Reliability built in
Quality materials and thorough workmanship mean that DORMA's EA patch fittings have the features necessary to meet the most demanding of specifications.

Matching range of locks
The DORMA EA range includes a variety of locks and strike boxes in a matching design concept, giving the designer plenty of choice from the options available. (See Technical Information SG)

Virtually unlimited choice of colours and finishes
DORMA EA corner patches are available in the following finishes
- Aluminium, mill finish (100)
- Aluminium, silver anodised EV 1, C 0 (101)
- Aluminium, dark bronze anodised DB 14, MC 1003, C 34 (108)
- Aluminium, white powder coated, similar to RAL 9016 (300)
- Brass, polished (503)
- Brass, satinchrome plated (500)
- Bespoke colour anodising (199)
- Bespoke powder coating (399)

Short delivery times
All the common patterns and types are available ex-stock (factory). Specials will be prepared promptly.

Drzwi podwieszane z przesuniętą osią obrotu w ramach profilowanych

Maksymalna waga drzwi: 90 kg
Maksymalna szerokość drzwi: 1000 mm, przy zastosowaniu dolnej ramy drzwiowej: 1100 mm

DORMA EA okucia narożne do drzwi z przesuniętą osią obrotu, montowanych na ościeżnicy profilowanej, dostarczane są standardowo pod ościeżnicę o głębokości profilu 24 mm. Okucia można również przygotować tak, aby pasowały do profili o głębokości 15 – 23 mm oraz 25 – 40 mm.

Głębokość profilu należy określić składając zamówienie.
maksymalna waga drzwi przy głębokości profilu 25 – 40 mm: 80 kg
maksymalna szerokość drzwi przy głębokości profilu 25 – 40 mm: 900 mm
W przypadku drzwi o maksymalnej wadze 80 kg oraz maksymalnej szerokości 1000 mm, należy zastosować ramy drzwiowe, patrz broszura DORMA TP/TA.

Górne części ram są przygotowane tak, aby pasowały zarówno do drewnianych jak i stalowych ościeżnic. W przypadku ram aluminiowych, należy skonsultować się z producentem podając szczegółowe informacje o systemie.

FT = głębokość profilu

Drzwi przesunięta osią obrotu, montowane w konstrukcji ze szkła hartowanego

Maksymalna waga drzwi: 100 kg
Maksymalna szerokość drzwi: 1100 mm
W przypadku drzwi o wadze do 100 kg oraz szerokości do 1200 mm, należy montować ramy drzwiowe. (patrz Informacje Techniczna TP/TA).
Okucia narożne DORMA EA do drzwi przesuniętą osią obrotu w konstrukcjach ze szkła hartowanego przesunięte są o 36 mm (=43 mm od punktu obrotu do powierzchni tafli szklanej).

Odstęp wymagany między parą skrzydeł drzwi

Szerokość pojedynczego skrzydła w mm	X = wymagana szerokość szczeliny w mm
400 – 600	8
600 – 1000	6
ponad 1000	4

Moment obrotowy dla śrub montażowych:
Śruby M 8: 20 Nm

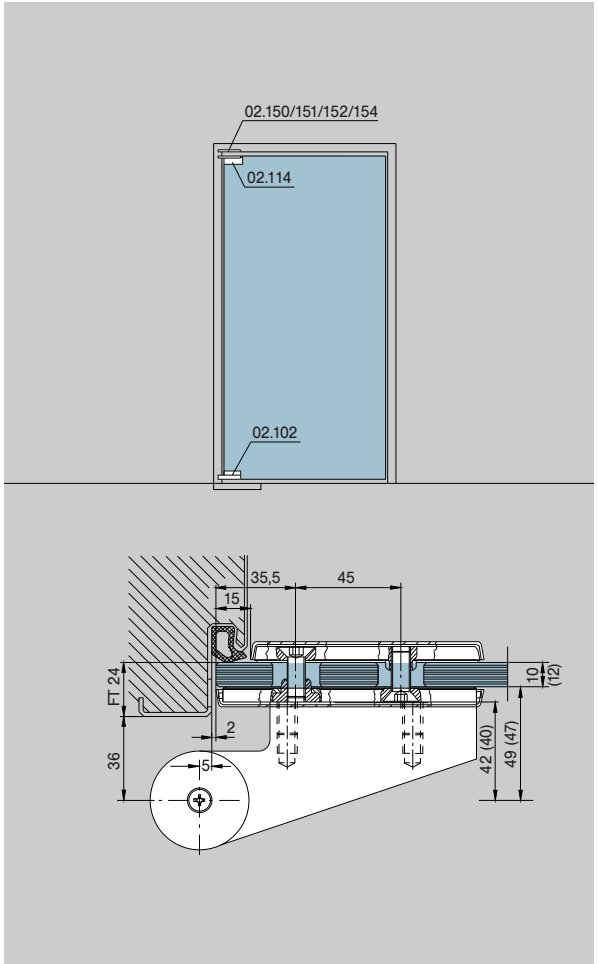

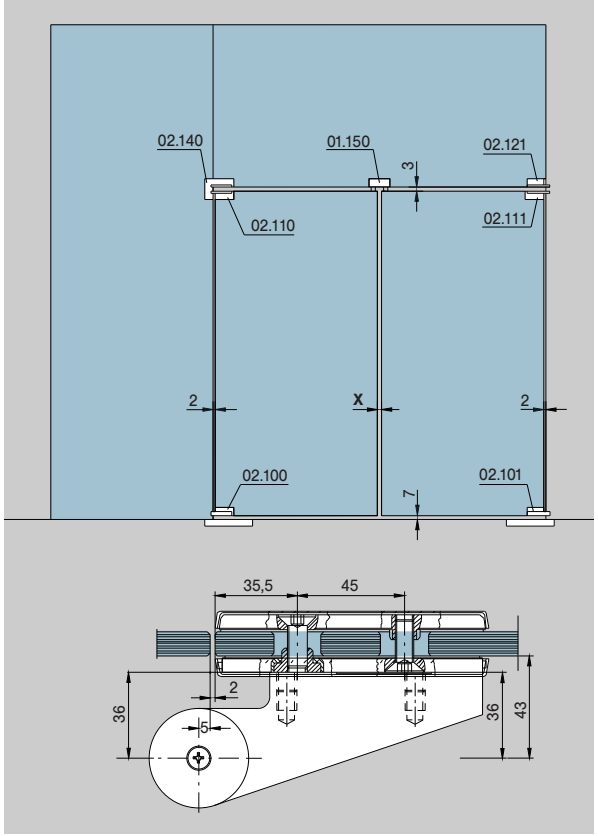

Offset hung doors in rebated frames

max. door weight: 90 kg
max. door width: 1000 mm, using a bottom door rail: 1100 mm

DORMA EA patch fittings for offset hung doors in rebated frames are supplied as standard prepared for 24 mm rebate depth. They can be prepared to suit rebate depths from 15 – 23 mm, and from 25 – 40 mm. Please specify rebate depth with order.

max. door weight for 25–40 mm rebate depth: 80 kg

max. door width for 25–40 mm rebate depth: 900 mm

For doors with max. weight of 80 kg and max. width of 1000 mm use door rails, see brochure DORMA TP/TA.

The top centre frame portions are prepared to suit wood and steel frames. For aluminium frames, please enquire, giving details of aluminium system.

FT = rebate depth

Offset hung doors in toughened glass assemblies

max. door weight: 100 kg
max. door width: 1100 mm

For door weights up to 100 kg and widths up to 1200 mm, door rails should be used. (see Technical Information TP/TA).

DORMA EA patch fittings for offset hung doors in toughened glass assemblies have a 36 mm offset (= 43 mm from pivot point to glass surface).

Gap required between leaves on pairs of doors

Individual leaf width in mm	X = gap required in mm
400 – 600	8
600 – 1000	6
over 1000	4

Torque for fixing screws
Screws M 8: 20 Nm

Okucia narożne do drzwi przesuniętą osią obrotu, montowanych na ościeżnicy profilowanej o głębokości profilu 24 mm

Do oszklenia grubości 10 mm (42 mm przesunięcie = 49 mm od punktu obrotu do tafli szkła), komplet.
Do oszklenia grubości 12 mm (40 mm przesunięcie = 47 mm od punktu obrotu do tafli szkła), komplet.
Wyposażenie dodatkowe - patrz strona 62.

Patch fittings for offset hung doors in rebated frames with 24 mm rebate depth

For 10 mm glass thickness (42 mm offset = 49 mm from pivot point to glass surface), complete.
For 12 mm glass thickness (40 mm offset = 47 mm from pivot point to glass surface), complete.
Accessories see page 62.

Okucie narożne dolne
dopasowane pod trzpień samozamykacza podłogowego DORMA lub okrągły trzpień Ø 14 mm, aby zachować nieosłoniętą krawędź oszklenia z boku
Art. Nr *02.102/02.103
Do oszklenia grubości 12 mm
Art. Nr *02.160/02.161
Waga w kg:
aluminium 0,747
mosiądz 1,348

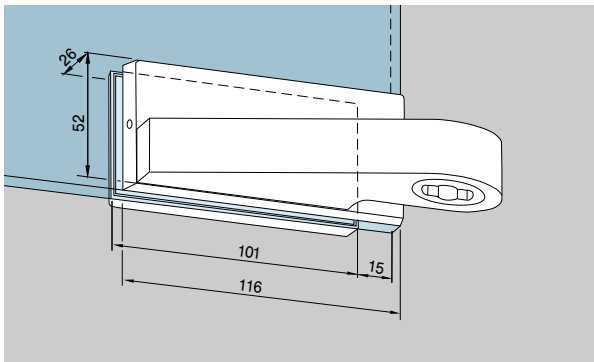

Bottom patch
to suit DORMA floor spring spindle, or round pivot 14 mm Ø counter-plate reduced by 15 mm to give free glass edge at side
Art. No. *02.102/02.103
For 12 mm glass thickness
Art. No. *02.160/02.161
Weight in kg:
aluminium 0.747
brass 1.348

Okucie narożne dolne
dopasowane pod trzpień samozamykacza podłogowego DORMA lub okrągły trzpień Ø 14 mm, płytka po drugiej stronie okucia zmniejszona o 15 mm, aby zachować nieosłoniętą krawędź oszklenia z boku i na dole
Art. Nr *02.104/02.105
Do oszklenia grubości 12 mm
Art. Nr *02.162/02.163
Waga w kg:
aluminium 0,715
mosiądz 1,308

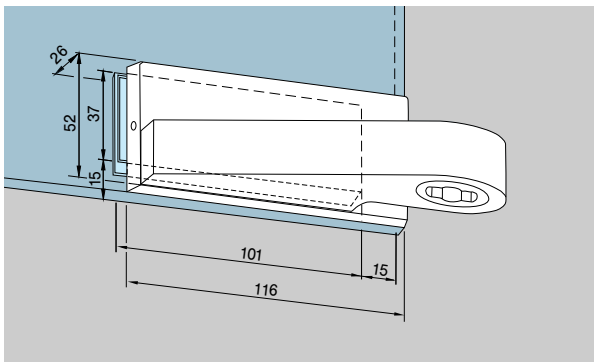

Bottom patch
to suit DORMA floor spring spindle, or round pivot 14 mm Ø counter-plate reduced by 15 mm to give free glass edge at side and bottom
Art. No. *02.104/02.105
For 12 mm glass thickness
Art. No. *02.162/02.163
Weight in kg:
aluminium 0.715
brass 1.308

Okucia narożne górne
płytka po drugiej stronie okucia zmniejszona o 15 mm, aby zachować nieosłoniętą krawędź oszklenia z boku
Art. Nr *02.112/02.113
Do oszklenia grubości 12 mm
Art. Nr *02.164/02.165
Waga w kg:
aluminium 0,680
mosiądz 1,314

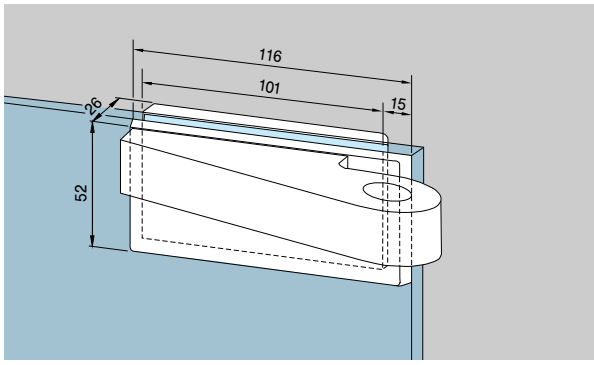

Top patch
counter-plate reduced by 15 mm to give free glass edge at side
Art. No. *02.112/02.113
For 12 mm glass thickness
Art. No. *02.164/02.165
Waga w kg:
aluminium 0.680
brass 1.314

Okucia narożne górne
płytka po drugiej stronie okucia zmniejszona o 15 mm, aby zachować nieosłoniętą krawędź oszklenia z boku i na górze
Art. Nr *02.114/02.115
Do oszklenia grubości 12 mm
Art. Nr *02.166/02.167
Waga w kg:
aluminium 0,644
mosiądz 1,271

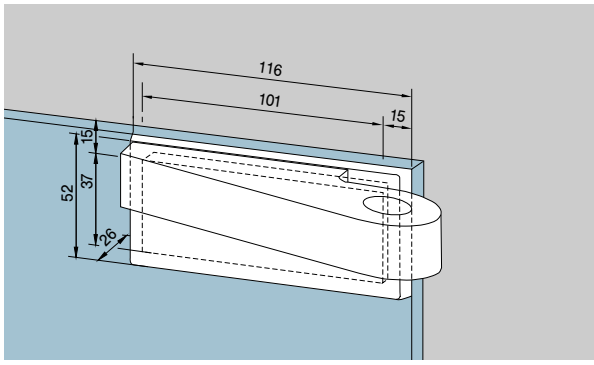

Top patch
counter-plate reduced by 15 mm to give free glass edge at side and top
Art. No. *02.114/02.115
For 12 mm glass thickness
Art. No. *02.166/02.167
Waga w kg:
aluminium 0.644
brass 1.271

* Lewa/prawa strona (na schematach pokazano prawą) określana przez położenie okuć.

* Order of Art.No.: Left hand / right hand - determined by view from hanging side. (Illustration shows right hand)

Okucie narożne naświetla górnego
płytka po drugiej stronie okucia zmniejszona o 15 mm, aby zachować nieosłoniętą krawędź oszklenia z boku, łożysko na zewnątrz Ø 20 mm, trzpień Ø 15 mm
Art. Nr *02.122/02.123

Do oszklenia grubości 12 mm
Art. Nr *02.168/02.169

Waga w kg:
aluminium 0,654
mosiądz 1,292

Okucia narożne górne
komplet z trzpieniem do montażu w ościeżnicy, płytka po drugiej stronie okucia zmniejszona o 15 mm, aby zachować nieosłoniętą krawędź oszklenia z boku
Art. Nr *02.206/02.207
Do oszklenia grubości 12 mm
Art. Nr *02.170/02.171

Waga w kg:
aluminium 0,915
mosiądz 1,821
(dla ram nieprofilowanych patrz strona 57).

Uszczelka
do oszklenia grubości 8 mm
Art. Nr 01.900
Należy dodatkowo podać Numer artykułu okucia.

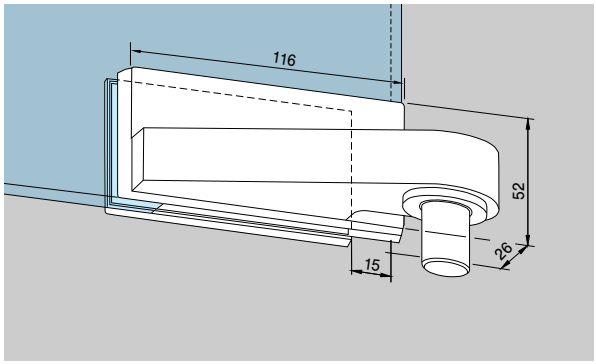

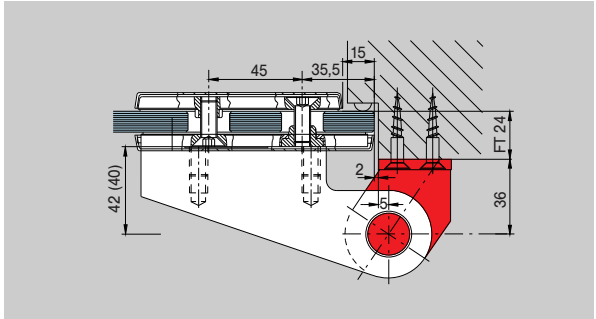

Overpanel patch
counter-plate reduced by 15 mm to give free glass edge at side, bushing outside Ø 20 mm, pivot Ø 15 mm
Art. No. *02.122/02.123
For 12 mm glass thickness
Art. No. *02.168/02.169

Weight in kg:
aluminium 0.654
brass 1.292

Top patch
complete with pivot for frame fixing, counter-plate reduced by 15 mm to give free glass edge at side
Art. No. *02.206/02.207
For 12 mm glass thickness
Art. No. *02.170/02.171

Weight in kg:
aluminium 0.915
brass 1.821
(For frames without rebate see page 57.)

Gasket
to suit 8 mm glass thickness
Art. No. 01.900
Please indicate the Art. No. of the fitting additionally.

* Lewa/prawa strona (na schematach pokazano prawą) określana przez położenie okuć.

* Order of Art.No.: Left hand / right hand - determined by view from hanging side. (Illustration shows right hand)

Okucia narożne do drzwi przesuniętą osią obrotu montowanych na ościeżnicy profilowanej o różnych głębokościach profilu (głębokość tę należy określić składając zamówienie)

Głębokość profilu X = odległość między powierzchnią zewnętrzną ramy a powierzchnią wcięcia /, której dotykają drzwi (15 do 23 odpowiednio 25 do 40 mm).

Przesunięcie = głębokość profilu + 18 mm (33 do 41 mm odpowiednio 43 do 58 mm). Komplet, do oszklenia grubości 10 mm.

Wyposażenie dodatkowe - patrz strona 62.

Patch fittings for offset hung doors in rebated frames with various frame stop depth (please specify rebate depth with order)

Rebate depth X = distance between outer surface of frame and rebate/stop (15 to 23 resp. 25 to 40 mm).
Offset = rebate depth + 18 mm (33 to 41 resp. 43 to 58 mm). Complete, for 10 mm glass thickness.
Accessories see page 62.

Okucie narożne dolne
dopasowane pod trzpień samozamykacza podłogowego DORMA lub okrągły trzpień Ø 14 mm, płytka po drugiej stronie okucia zmniejszona o 15 mm, aby zachować nieosłoniętą krawędź oszklenia z boku
Art. Nr *02.106/02.107
Waga w kg:
aluminium 0,832
mosiądz 1,591

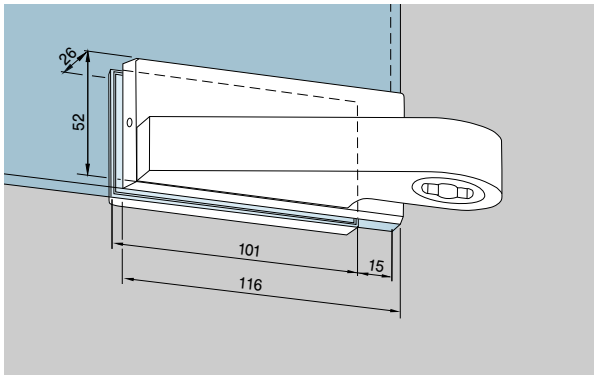

Bottom patch
to suit DORMA floor spring spindle or round pivot 14 mm Ø, counter-plate reduced by 15 mm to give free glass edge at side
Art. No. *02.106/02.107
Weight in kg:
aluminium 0.832
bras 1.591

Okucie narożne dolne
dopasowane pod trzpień samozamykacza podłogowego DORMA lub okrągły trzpień Ø 14 mm, płytka po drugiej stronie okucia zmniejszona o 15 mm, aby zachować nieosłoniętą krawędź oszklenia z boku i na dole
Art. Nr *02.108/02.109
Waga w kg:
aluminium 0,800
mosiądz 1,548

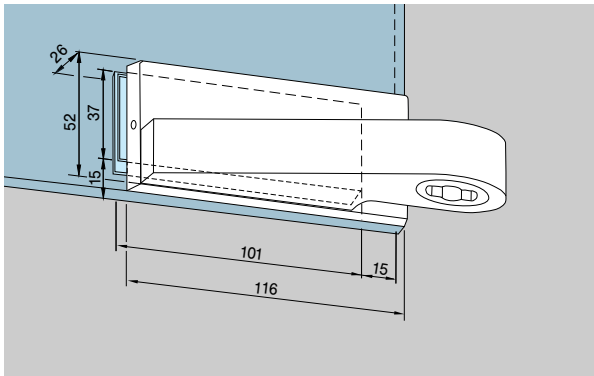

Bottom patch
to suit DORMA floor spring spindle or round pivot 14 mm Ø, counter-plate reduced by 15 mm to give free glass edge at side and bottom
Art. No. *02.108/02.109
Weight in kg:
aluminium 0.800
brass 1.548

Okucia narożne górne
płytka po drugiej stronie okucia zmniejszona o 15 mm, aby zachować nieosłoniętą krawędź oszklenia z boku
Art. Nr *02.116/02.117
Waga w kg:
aluminium 0,760
mosiądz 1,569

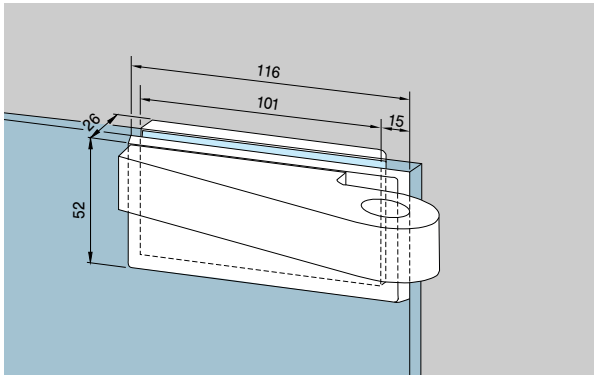

Top patch
counter-plate reduced by 15 mm to give free glass edge at side
Art. No. *02.116/02.117
Weight in kg:
aluminium 0.760
brass 1.569

* Lewa/prawa strona (na schematach pokazano prawą) określana przez położenie okuć.

* Order of Art.No.: Left hand / right hand - determined by view from hanging side. (Illustration shows right hand)

Okucia narożne górne
płytka po drugiej stronie okucia zmniejszona o 15 mm, aby zachować nieosłoniętą krawędź szkła z boku i na górze
Art. Nr *02.118/02.119
Waga w kg:

aluminium	0,728
mosiądz	1,526

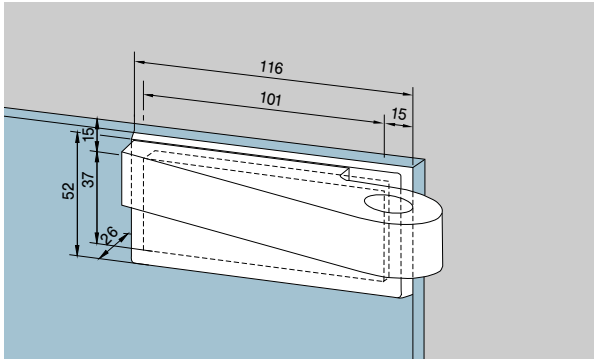

Top patch
counter-plate reduced by 15 mm to give free glass edge at side and top
Art. No. *02.118/02.119
Weight in kg:

aluminium	0.728
brass	1.526

Okucie narożne naświetla górnego
płytka po drugiej stronie okucia zmniejszona o 15 mm, aby zachować nieosłoniętą krawędź szkła z boku
Art. Nr *02.124/02.125
Waga w kg:

aluminium	0,724
mosiądz	1,502

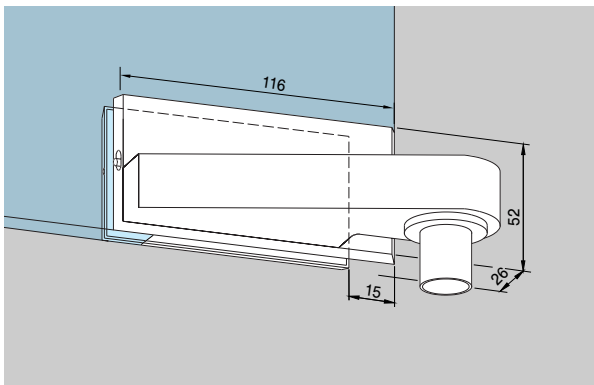

Overpanel patch
counter-plate reduced by 15 mm to give free glass edge at side
Art. No. *02.124/02.125
Weight in kg:

aluminium	0.724
brass	1.502

Okucia narożne górne
komplet z trzpieniem do montażu w ościeżnicy, płytka po drugiej stronie okucia zmniejszona o 15 mm, aby zachować nieosłoniętą krawędź szkła z boku
Art. Nr *02.208/02.209
Waga w kg:

aluminium	0,995
mosiądz	2,076

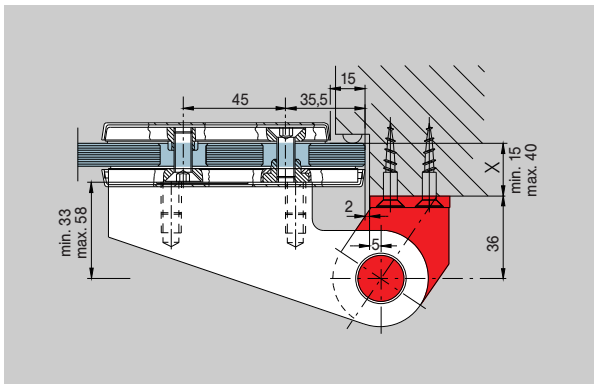

Top patch
complete with pivot for frame fixing, counter-plate reduced by 15 mm to give free glass edge at side
Art. No. *02.208/02.209
Weight in kg:

aluminium	0.995
brass	2.076

* Lewa/prawa strona (na schematach pokazano prawą) określana przez położenie okuć.

* Order of Art.No.: Left hand / right hand - determined by view from hanging side. (Illustration shows right hand)

Okucia narożne do drzwi podwieszanych przesuniętą osią obrotu, montowanych w konstrukcjach ze szkła hartowanego

(36 mm przesunięcie = 43 mm od punktu obrotu do tafli szkła), komplet, do szkła o grubości 10 oraz 12 mm.

Patch fittings for offset hung doors in toughened glass assemblies

(36 mm offset = 43 mm from pivot point to glass surface), complete, for 10 and 12 mm glass thickness.

Okucie narożne dolne
dopasowane do trzpienia samozamykacza podłogowego DORMA lub trzpienia okrągłego Ø 14 mm
Art. Nr *02.100/02.101
Waga w kg:
aluminium 0,730
mosiądz 1,276

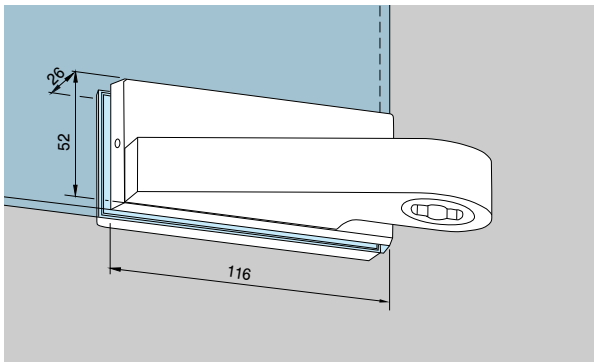

Bottom patch
to suit DORMA floor spring spindle, or round pivot 14 mm Ø
Art. No. *02.100/02.101
Weight in kg:
aluminium 0.730
brass 1.276

Okucia narożne górne
Art. Nr *02.110/02.111
Waga w kg:
aluminium 0,660
mosiądz 1,243

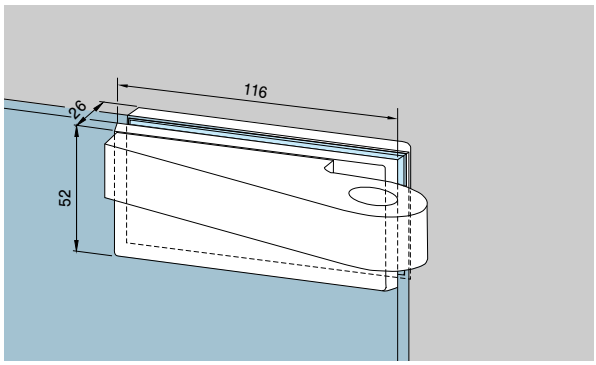

Top patch
Art. No. *02.110/02.111
Weight in kg:
aluminium 0.660
brass 1.243

Okucie narożne naświetla górnego
łożysko na zewnątrz Ø 20 mm, trzpień Ø 15 mm
Art. Nr *02.120/02.121
Waga w kg:
aluminium 0,637
mosiądz 1,193

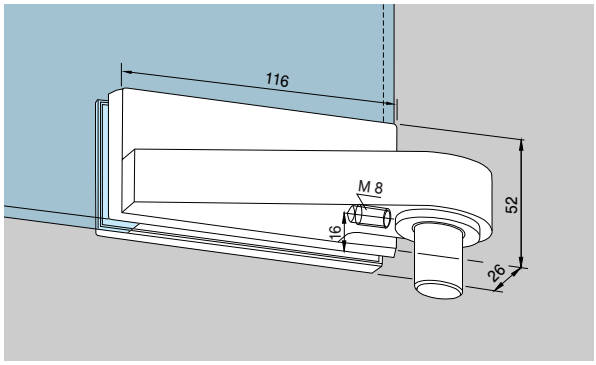

Overpanel patch
bushing outside Ø 20 mm, pivot Ø 15 mm
Art. No. *02.120/02.121
Weight in kg:
aluminium 0.637
brass 1.193

Okucie narożne pod naświetle boczne i górne
łożysko na zewnątrz Ø 20 mm, trzpień Ø 15 mm
Art. Nr *02.140/02.141
Waga w kg:
aluminium 0,832
mosiądz 1,409

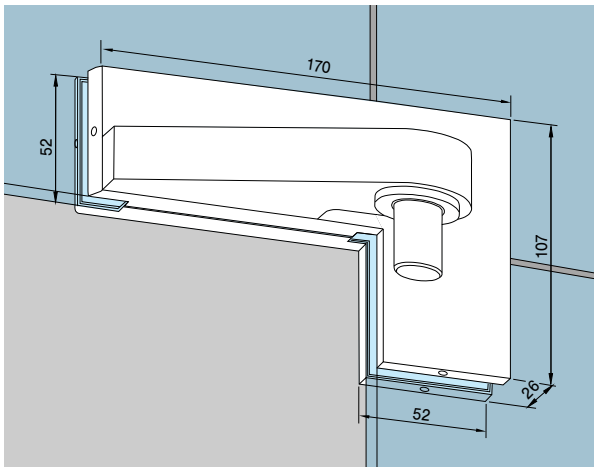

Patch for overpanel and sidelight
bushing outside Ø 20 mm, pivot Ø 15 mm
Art. No. *02.140/02.141
Weight in kg:
aluminium 0.832
brass 1.409

* Lewa/prawa strona (na schematach pokazano prawą) określana przez położenie okuć.

* Order of Art.No.: Left hand / right hand - determined by view from hanging side. (Illustration shows right hand)

Okucia narożne górne
komplet, z trzpieniem pod naświetle boczne
Art. Nr *02.200/02.201
Waga w kg:

aluminium	1,415
mosiądz	2,581

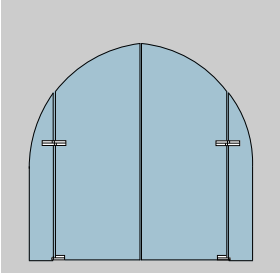

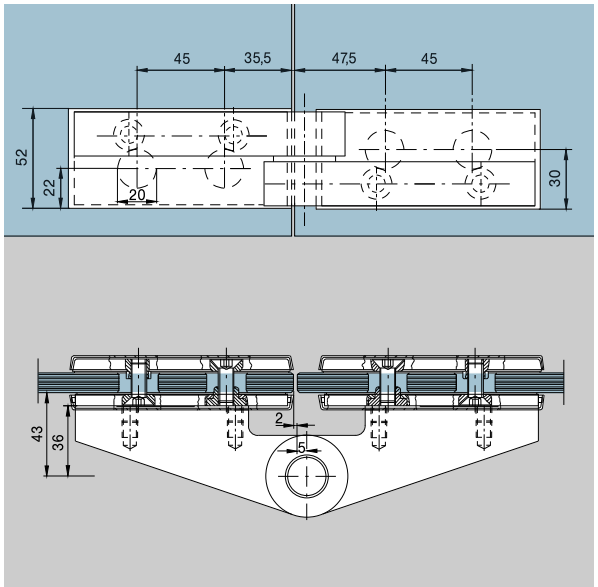

Top patch
complete with pivot for sidelight
Art. No. *02.200/02.201
Weight in kg:

aluminium	1.415
brass	2.581

Okucia narożne górne
komplet, z trzpieniem do montażu naściennego
Art. Nr *02.202/02.203
Waga w kg:

aluminium	1,277
mosiądz	2,528

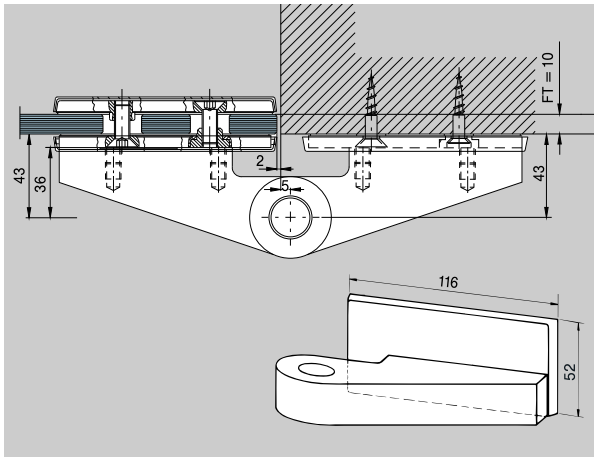

Top patch
complete with pivot for wall fixing
Art. No. *02.202/02.203
Weight in kg:

aluminium	1.277
brass	2.528

Okucia narożne górne
komplet, z trzpieniem do montażu na ościeżnicy
Art. Nr *02.204/02.205
Waga w kg:

aluminium	0,895
mosiądz	1,750

(dla ram profilowanych – patrz strona 58).

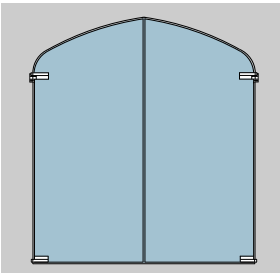

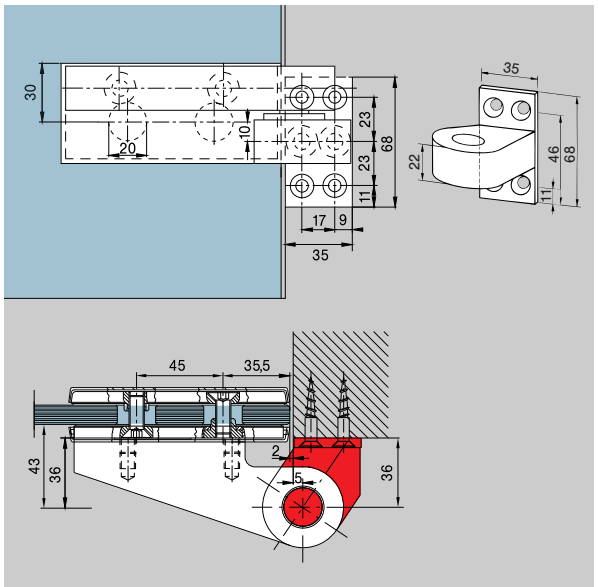

Top patch
complete with pivot for frame fixing
Art. No. *02.204/02.205
Weight in kg:

aluminium	0.895
brass	1.750

(For frames with rebate see page 58.)

* Lewa/prawa strona (na schematach pokazano prawą) określana przez położenie okuć.

* Order of Art.No.: Left hand / right hand - determined by view from hanging side. (Illustration shows right hand)

Górne okucia do ram drewnianych i stalowych

Top centres for wood and steel frames

Górna środkowa część ramy
z blokadą mocowania
Art. Nr 02.150

Waga w kg:

aluminium	0,471
mosiądz	0,977

(Jeśli okucia narożne / ramy drzwiowe są łączone z opisanymi poniżej górnymi środkowymi elementami ram, należy w zamówieniu podać głębokość profilu)

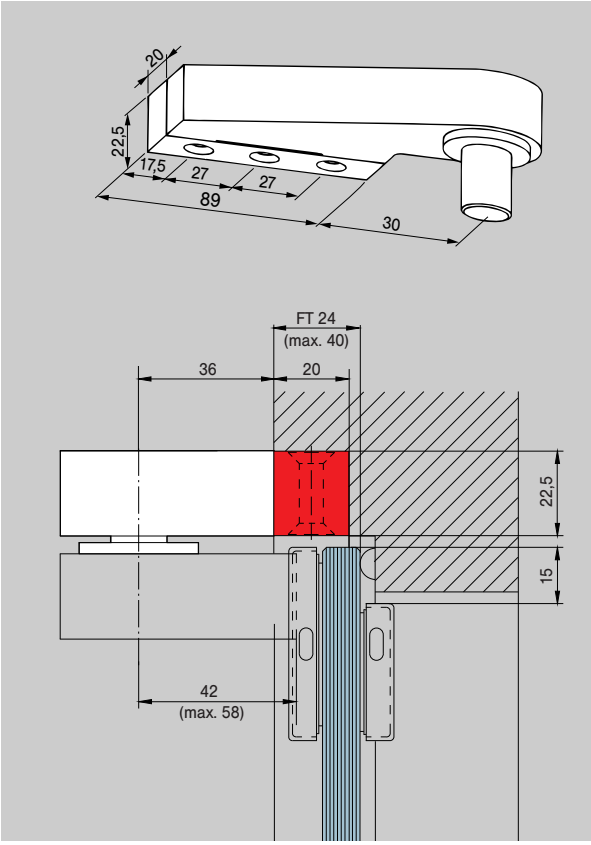

Frame top centre
with fixing block
Art. No. 02.150

Weight in kg:

aluminium	0.471
brass	0.977

(If corner fittings / door rails are combined with frame top centres described below, please indicate **rebate depth** with order.)

Górna środkowa część ramy
z kątownikiem regulowanym
Art. Nr 02.151

Waga w kg:

aluminium	0,453
mosiądz	0,959

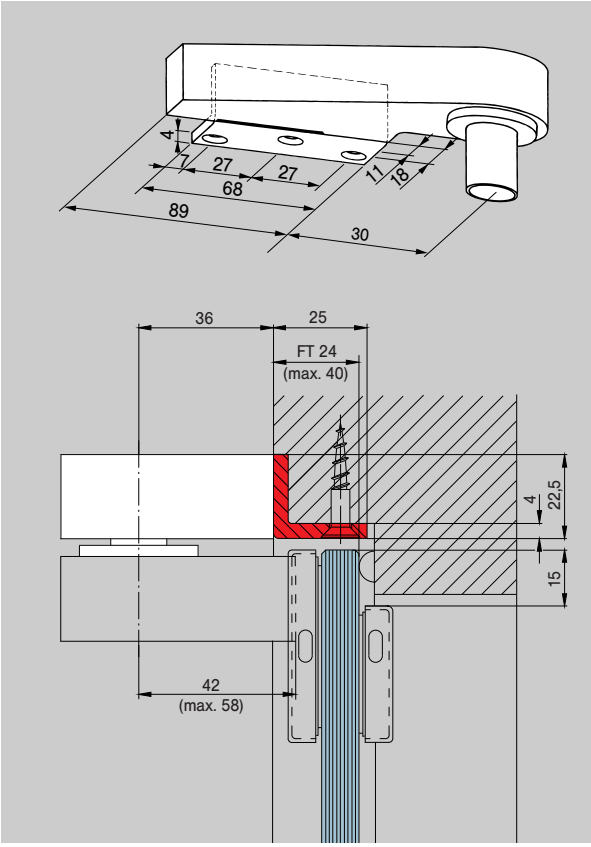

Frame top centre
with angle bracket
Art. No. 02.151

Weight in kg:

aluminium	0.453
brass	0.959

Górna środkowa część ramy
tylko do ram stalowych, z montażem na specjalne śruby klinujące
Art. Nr *02.152/02.153
Waga w kg:

aluminium	0,390
mosiądz	1,896

Wiertarka:
Art. Nr 8.02.081.001.50

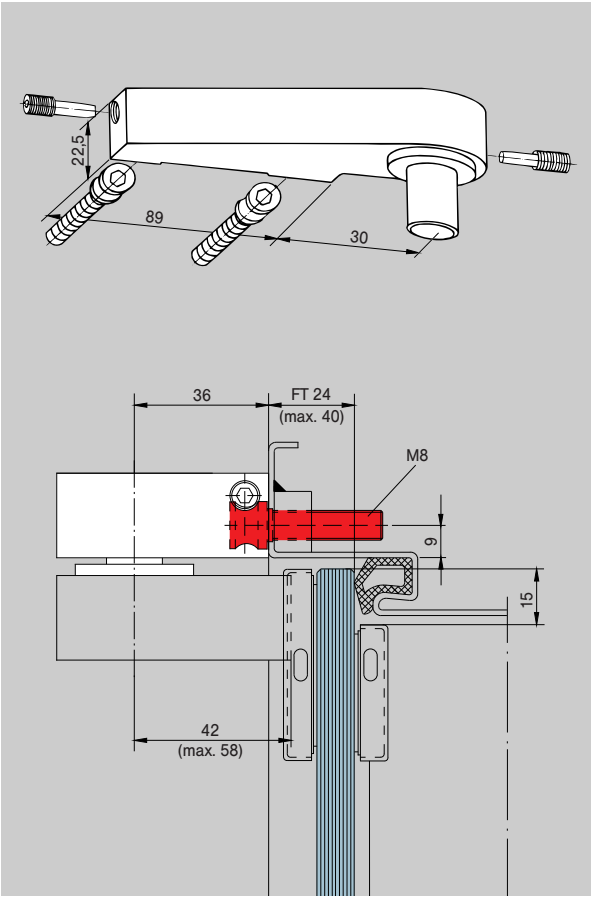

Frame top centre
only for steel frames, with special wedge screw fixing
Art. No. *02.152/02.153
Weight in kg:

aluminium	0.390
brass	1.896

Drill jig:
Art. No. 8.02.081.001.50

Okucia narożne dolne

Art. Nr

lewe:	prawe:
02.100	02.101
02.102	02.103
02.104	02.105
02.106	02.107
02.108	02.109
02.160	02.161
02.162	02.163

Skala 1 : 2

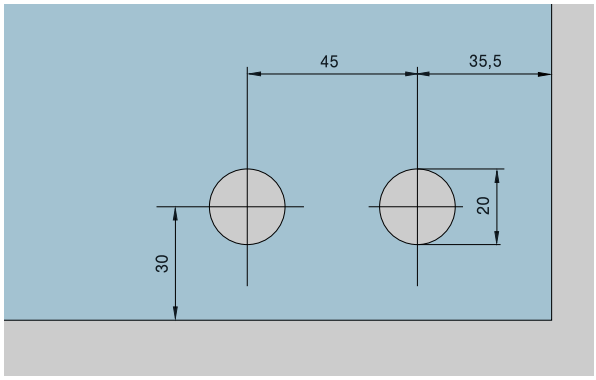

Bottom patches

Art. No. left hand:	right hand:
02.100	02.101
02.102	02.103
02.104	02.105
02.106	02.107
02.108	02.109
02.160	02.161
02.162	02.163

Scale 1 : 2

Okucia narożne górne

Art. Nr

lewe:	prawe:
02.110	02.111
02.112	02.113
02.114	02.115
02.116	02.117
02.118	02.119
02.164	02.165
02.166	02.167

Skala 1 : 2

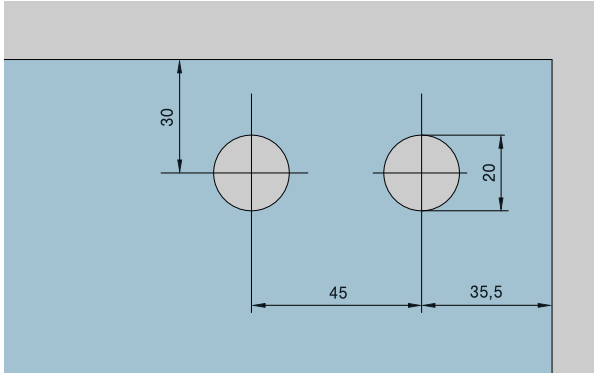

Top patches

Art. No. left hand:	right hand:
02.110	02.111
02.112	02.113
02.114	02.115
02.116	02.117
02.118	02.119
02.164	02.165
02.166	02.167

Scale 1 : 2

Okucia narożne naświetli górnych

Art. Nr

lewe:	prawe:
02.120	02.121
02.122	02.123
02.168	02.169

Skala 1 : 2

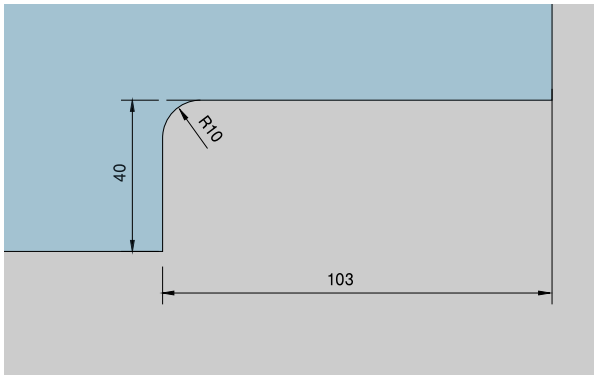

Overpanel patches

Art. No. left hand:	right hand:
02.120	02.121
02.122	02.123
02.168	02.169

Scale 1 : 2

Okucia narożne pod naświetle boczne i górne

Art. Nr

lewe:	prawe:
02.140	02.141

Skala 1 : 2

Patches for overpanel and sidelight

Art. No. left hand:	right hand:
02.140	02.141

Scale 1 : 2

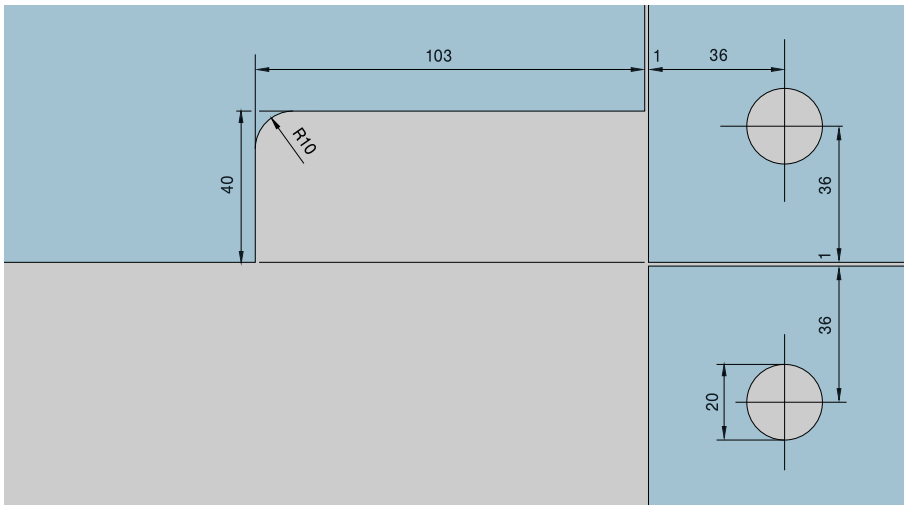

Spis treści

Łożyska podłogowe, płytka mocująca zamka, gniazda podłogowe	71
Łożyska górne, trzpienie	72
Pochwyty, poręcze	76
Okucia zaciskowe	78
System profili łączenia ścianek, profile U	82
Wyposażenie dodatkowe do samozamykaczy	88

Contents

Floor bearings, Lock keeper plate, Floor sockets	71
Top bearings, Pivots	72
Pull handle, Handle bars	76
Clamping fittings	78
Wall connecting profile system, U-profile	82
Accessories for door closer	88

Wyposażenie dodatkowe
Accessories

Wyposażenie dodatkowe do okuć narożnych ... Perfekcja detali

Oryginalne wyposażenie dodatkowe, dopasowane do asortymentu produktów DORMA-Glas, dostępne jest również dla okuć narożnych.

Wyposażenie to idealnie uzupełnia produkty DORMA-Glas oraz podwyższa standard techniczny sprzętu jak również i opłacalność budowy każdego typu konstrukcji ze szkła hartowanego.

Oprócz elementów funkcjonalnych, takich jak specjalne trzpienie podłogowe – włącznie z modelami do pomieszczeń o dużym poziomie wilgotności – firma DORMA oferuje również szeroki wybór wyposażenia podwyższającego bezpieczeństwo. Instalacja znakomitą funkcjonalność, niezawodność oraz wydłuża okres użytkowania systemów DORMA.

Accessories for patch fittings … Perfection in detail

Original accessories matched to the DORMA-Glas product range are available for patch fittings.

They ideally complement the range of DORMA-Glas hardware to optimise the technical excellence and cost effectiveness of toughened glass systems of all types.

Aside from functional components such as special floor pivots – including models for wet rooms – DORMA also offers a choice of security-relevant options. Their installation further enhances the exceptional functional efficiency, reliability and long service life expected of DORMA-Glas systems.

Łożysko podłogowe, płytka mocująca zamka, gniazdo podłogowe

Floor bearing, Lock keeper plate, Floor socket

Łożysko trzpienia podłogowego z trzpieniem o przekroju walca Ø 14 mm, oraz płytka osłaniającą
wysokość regulowana o 5 mm
maksymalna waga drzwi 100 kg
Art. Nr 01.106
Waga w kg:

aluminium	0,155
mosiądz	0,170
stal nierdzewna	0,169

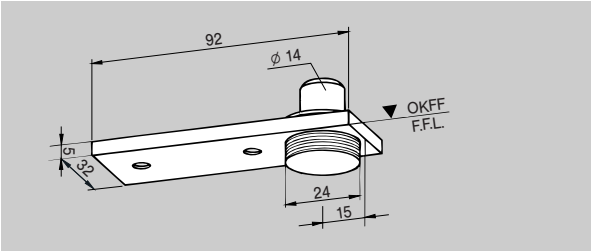

Floor pivot bearing with round pivot 14 mm Ø, and cover plate; height adjustable by 5 mm
max. door weight 100 kg
Art. No. 01.106
Weight in kg:

aluminium	0.155
brass	0.170
stainless steel	0.169

Łożysko trzpienia podłogowego trzpieniem o przekroju walca Ø 14 mm, oraz kołkiem Ø 24 mm
maksymalna waga drzwi 100 kg
Art. Nr 01.107
Waga w kg:
0,078

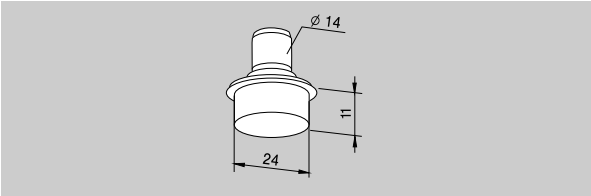

Floor pivot bearing with round pivot 14 mm Ø and pin 24 mm Ø
max. door weight 100 kg
Art. No. 01.107
Weight in kg:
0.078

Łożysko podłogowe z trzpieniem profilowanym DORMA (dłuższy trzpień na indywidualne zamówienie), maksymalna waga drzwi 200 kg
Art. Nr 04.602
Waga w kg: 0,254

Stal nierdzewna,
maksymalna waga drzwi 200 kg
Art. Nr 04.603
Waga w kg: 0,256

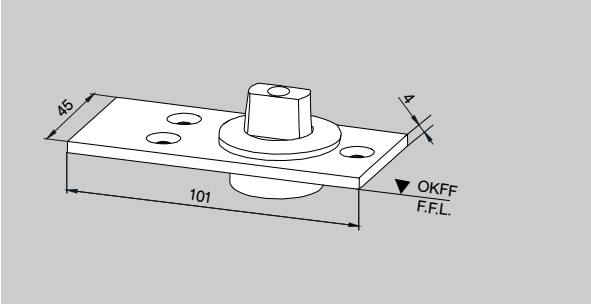

Floor bearing
with DORMA profile spindle (longer spindle on request),
max. door weight 200 kg
Art. No. 04.602
Weight in kg: 0.254

Stainless steel,
max. door weight 200 kg
Art. No. 04.603
Weight in kg: 0.256

Łożysko trzpienia podłogowego do pomieszczeń o wysokim poziomie zawilgocenia, z wkładką Universal do mocowania na podłodze
maksymalna waga drzwi 80 kg

Art. Nr 01.137
Waga w kg: 0,195

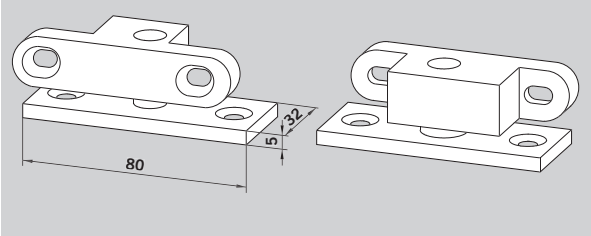

Floor pivot bearing
for damp environments, with insert for Universal for mounting onto floor surface
max. door weight 80 kg
Art. No. 01.137
Weight in kg: 0.195

Płytka mocująca zamka, stal nierdzewna, dwuczęściowa, regulowana + 5 mm
Art. Nr 05.190
Waga w kg:
0,048

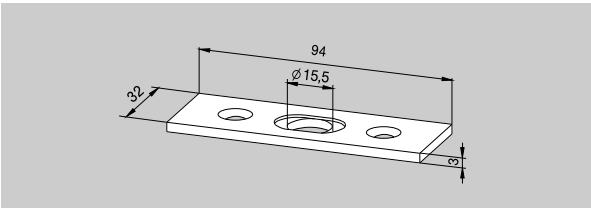

Lock keeper plate,
stainless steel, two parts, adjustable ± 5 mm
Art. No. 05.190
Weight in kg:
0.048

Gniazdo podłogowe, mosiądz cynkowany, pod rygiel
Art. Nr 05.192
Waga w kg: 0,020
Gniazdo podłogowe, aluminiowe, ze sprężyną i plastikową blokadą, ochrania przed zakurzeniem
Art. Nr 05.193
Waga w kg: 0,026
Gniazdo podłogowe, mimośrodowe, mosiądz ocynkowany, z regulowaną plastikową wkładką do gniazda
Art. Nr 05.194
Waga w kg: 0,020

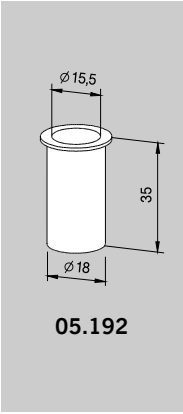

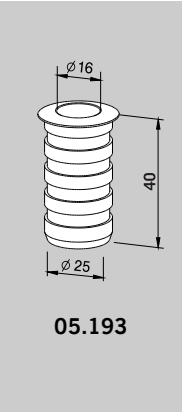

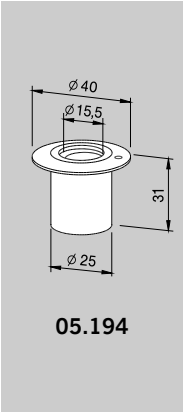

Floor socket, zinc coated brass for lock bolt
Art. No. 05.192
Weight in kg: 0.020
Floor socket, aluminium, with spring and plastic stopper, dirt protection
Art. No. 05.193
Weight in kg: 0.026
Floor socket, eccentric, zinc coated brass, with adjustable plastic socket insert
Art. No. 05.194
Weight in kg: 0.020

Łożysko górne, trzpienie

Top bearing, Pivots

PT 21 element ramy
element górny środkowy,
z demontowanym trzpieniem
Ø 15 mm
Art. Nr 01.117
Waga w kg:
0,335

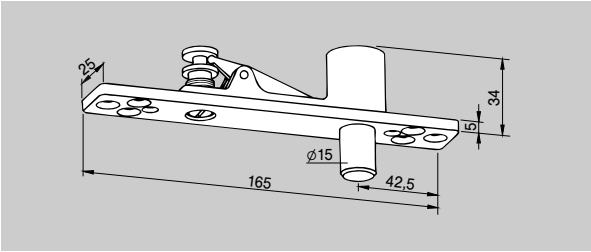

PT 21 frame portion
top centre with removable
pin 15 mm Ø
Art. No. 01.117
Weight in kg:
0.335

PT 21 element ramy
element górny środkowy,
z demontowanym trzpieniem
Ø 15 mm, z płytką osłaniającą
Art. Nr 01.118
Waga w kg:
0,345

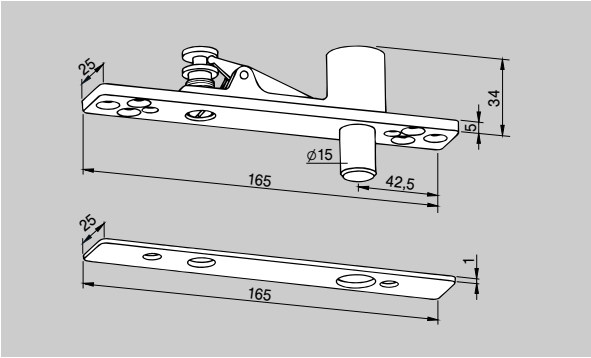

PT 21 frame portion
top centre with removable pin
15 mm Ø, with cover plate
Art. No. No. 01.118
Weight in kg:
0.345

PT 24 trzpień Ø 15 mm,
z płytka mocującą, grubość
materiału 6 mm, do
wpuszczania **w sufit**
Art. Nr 01.116
Waga w kg:
aluminium 0,058

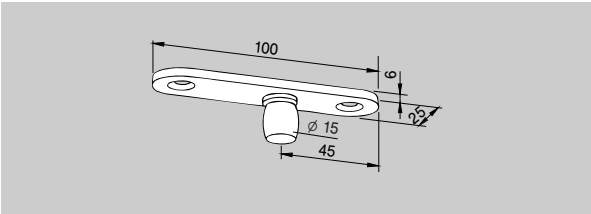

PT 24 pivot 15 mm Ø,
with fixing plate, material
thickness 6 mm, to let **into ceiling**
Art. No. No. 01.116
Weight in kg:
aluminium 0.058

PT 24 trzpień Ø 15 mm,
z płytka mocującą, grubość
materiału 3 mm, do mocowania
na śruby **na suficie**
Art. Nr 01.123
Waga w kg:

aluminium	0,042
mosiądz	0,078
stal nierdzewna	0,074

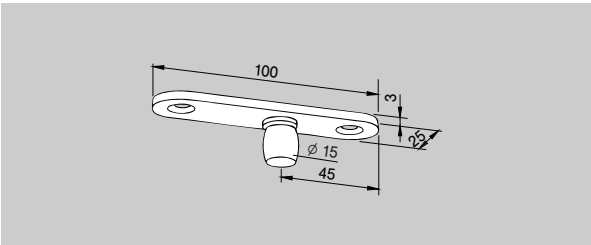

PT 24 pivot 15 mm Ø, with
fixing plate, material thickness
3 mm, to screw **on the ceiling**
Art. No. No. 01.123
Weight in kg:

aluminium	0.042
brass	0.078
stainless steel	0.074

PT 25 trzpień Ø 15 mm
z bolcem
Art. Nr 01.115
Waga w kg:
0,044

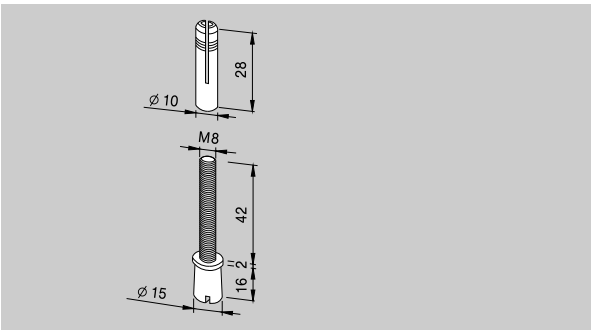

PT 25 pivot 15 mm Ø
with plug
Art. No. No. 01.115
Weight in kg:
0.044

Trzpień luzem dla połączeń
między okuciem narożnym
i ramą
Art. Nr 04.601
Waga w kg:
0,050

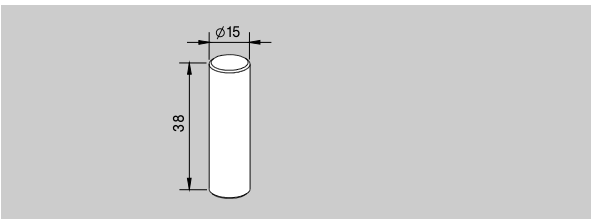

Loose pivot pin
for interface between patch
and rail
Art. No. No. 04.601
Weight in kg:
0.050

Łożysko trzpienia górnego,
mosiężne, niklowane, do montażu w ościeżnicy lub suficie, dla trzpienia Ø 15 mm
Art. Nr 01.129
Waga w kg:
0,065

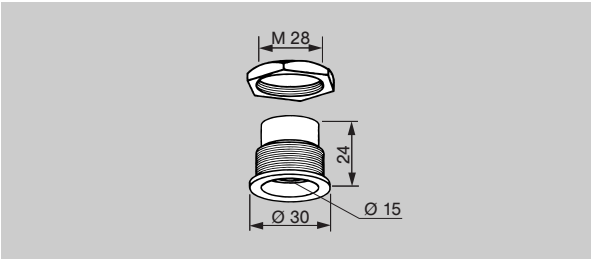

Top pivot bearing,
brass, nickel plated, for installation in frame or ceiling for 15 mm Ø pivot pin
Art. No. 01.129
Weight in kg:
0.065

Łożysko trzpienia górnego,
aluminium, do montażu w ościeżnicy lub suficie, dla trzpienia Ø 15 mm
Art. Nr 01.130
Waga w kg:
0,018

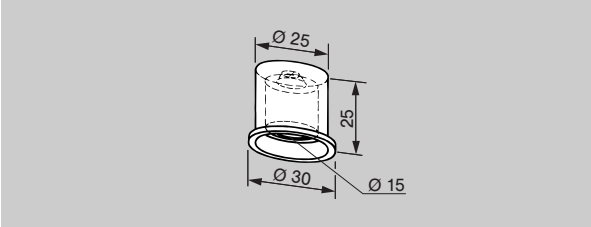

Top pivot bearing,
aluminium, for installation in frame or ceiling for 15 mm Ø pivot pin
Art. No. 01.130
Weight in kg:
0.018

Łożysko trzpienia górnego,
ze stalową płytką montażową, dla trzpienia Ø 15 mm
Art. Nr 01.131
Waga w kg:
0,160

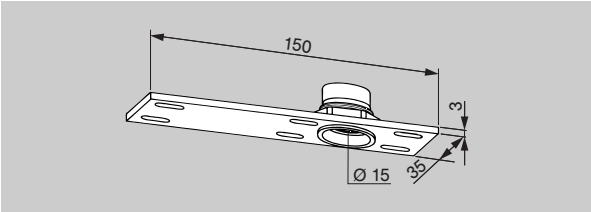

Top pivot bearing
with steel fixing plate, for 15 mm Ø pivot pin
Art. No. 01.131
Weight in kg:
0.160

Łożysko trzpienia górnego,
ze aluminiową płytką montażową, dla trzpienia Ø 15 mm
Art. Nr 01.132
Waga w kg:
0,099

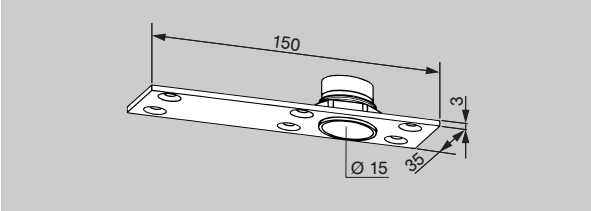

Top pivot bearing
with aluminium fixing plate, for 15 mm Ø pivot pin
Art. No. 01.132
Weight in kg:
0.099

Płytka montażowa
do okucia narożnego naświetla, PT 30 oraz przeciwkasety naświetla górnego GK 30
Art. Nr 03.128
Waga w kg:

aluminium	0,016
mosiądz	0,038

Wykończenie typu stal nierdzewna niedostępne, dostarczane z wykończeniem typu satynowane chromowane oraz mosiądz.

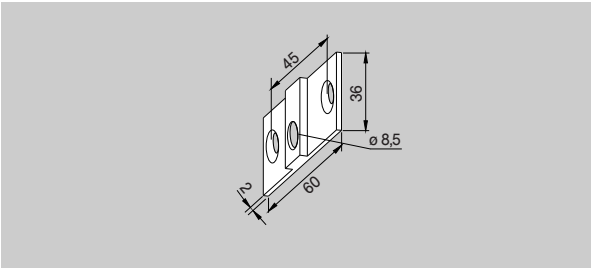

Fixing plate
for overpanel patch PT 30 and overpanel strike box GK 30
Art. No. 03.128
Weight in kg:

aluminium	0.016
brass	0.038

Stainless steel not available, satin chrome on brass supplied.

do okuć narożnych naświetli z systemów EP oraz EA
Art. Nr 01.127
Waga w kg:

aluminium	0,019
mosiądz	0,045

Wykończenie typu stal nierdzewna niedostępne, dostarczane z wykończeniem typu satynowane chromowane oraz mosiądz.

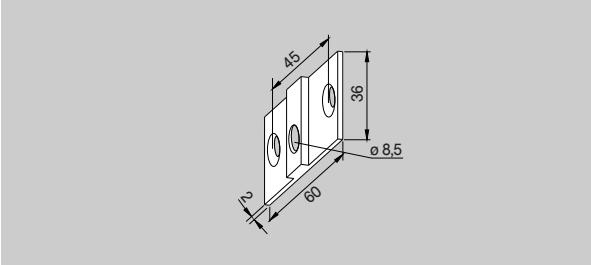

for overpanel patches from EP and EA program
Art. No. 01.127
Weight in kg:

aluminium	0.019
brass	0.045

Stainless steel not available, satin chrome on brass supplied.

Kotew ścienna
z gwintem M8 do okucia narożnego naświetla
Art. Nr 01.133
Waga w kg:
0,040

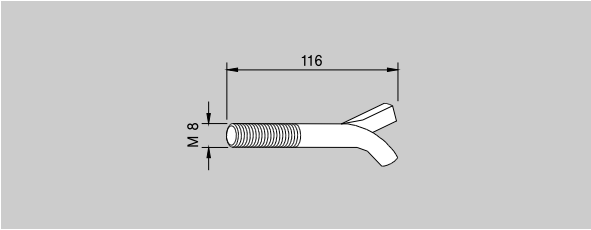

Wall anchor
with thread M 8 for overpanel patch
Art. No. 01.133
Weight in kg:
0.040

Nagwintowany pręt
gwint M8 z gniazdem do okucia narożnego naświetla
Art. Nr 01.134
Waga w kg:
0,032

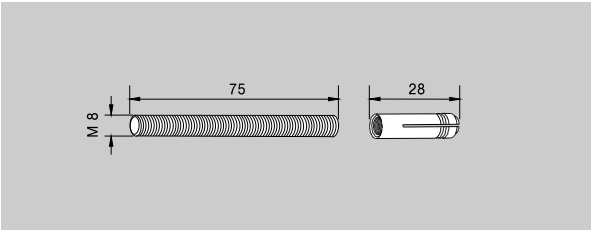

Threaded rod
M 8 with plug for overpanel patch
Art. No. 01.134
Weight in kg:
0.032

Profil aluminiowy o przekroju walca

do drzwi z zabezpieczeniem przed przytrzaśnięciem, punkt obrotu 65 mm, profil składający się z 2 połówek, przygotowany pod okucia Universal lub ramy drzwiowe (76,5 mm lub 100 mm).
Zamawiając należy podać:
– Wysokość panelu (maks. 2500 mm, wyższe na indywidualne zamówienie)
– Wymagane przygotowania profilu pod okucia górne i dolne

Art. Nr 03.380
Profil aluminiowy o przekroju walca, jak wyżej, długość fabryczna 5000 mm
Art. Nr 03.381
Profil aluminiowy o przekroju walca, jak wyżej, długość fabryczna 2500 mm
Art. Nr 03.382

Waga w kg/m:
aluminium 4,744

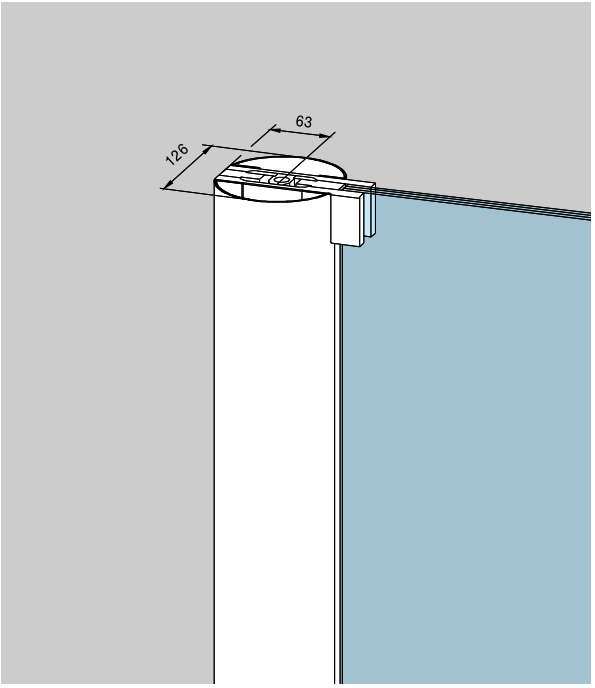

Aluminium round profile

for pinch free doors with 65 mm pivot point, consisting of 2 halves, prepared for Universal fittings or door rails (76.5 mm or 100 mm).
Please indicate:
– Panel height (max. 2500 mm, higher dim. on request)
– Required preparation of the profile for top and bottom fittings

Art. No. 03.380

Aluminium round profile, as above, stock length 5000 mm
Art. No. 03.381

Aluminium round profile, as above, stock length 2500 mm
Art. No. 03.382

Weight in kg/m:
Aluminium 4.744

Półokrągły profil chroniący krawędzie

pod okucia o punkcie obrotu 15 mm/18 mm z linii EP
Zapewniający bezpieczeństwo użytkownika, (pasek montowany na wcisk na wolnej krawędzi oszklenia), Akrylowy

Długość: aż do 4500 mm (należy określić wysokość drzwi)
Art. Nr 01.231

Długość: 2250 mm
Art. Nr 01.230

Waga w kg/m:
0,408

Ważna informacja:
W przypadku montażu profilu wykończeniowego, wymagane jest specjalne przygotowanie szkła.
(patrz strona 39)

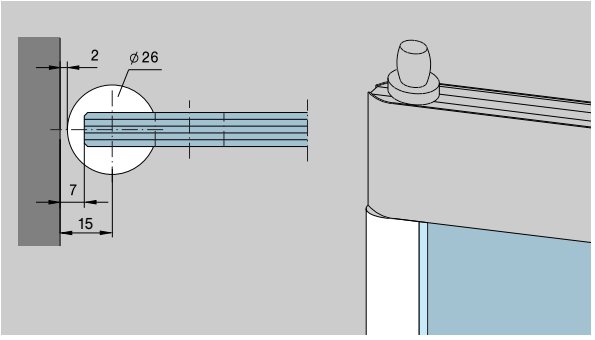

Radiused edging strip

for fittings with 15 mm/ 18 mm pivot point from EP program. For pinch free doors, (strip is clamped onto free glass edge), Acrylic.
Length: up to 4500 mm (specify height)
Art. No. 01.231

Length: 2250 mm
Art. No. 01.230

Weight in kg/m:
0.408

Important information:
If radiused edging strip is used, special glass preparation is necessary.
(see page 39).

Pochwyty, poręcze

Pull handles, Handle bars

Okucia jednostronnego pochwytu gałkowego,
– 20 mm Ø wymaga przygotowania otworu
Art. Nr 13.001
Waga w kg:
aluminium 0,135

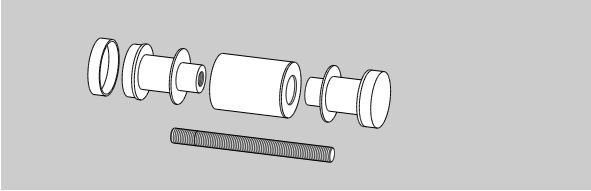

Single pull handle fixings
– 20 mm Ø hole prep. required
Art. No. 13.001
Weight in kg:
aluminium 0.135

Okucia obustronnego pochwytu gałkowego
– 20 mm Ø wymaga przygotowania otworu
Art. Nr 13.002
Waga w kg:
aluminium
0,249

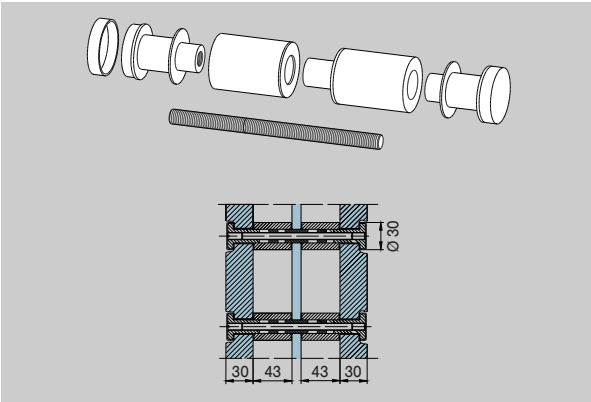

Back to back pull handle fixings – 20 mm Ø hole prep. required
Art. No. 13.002
Weight in kg:
aluminium 0.249

Pochwyt ARCOS
350 mm
mocowane na 2 otwory, dla tafli szklanej o grubości 8, 10 lub 12 mm
Art. Nr 26.500
Waga w kg:
stal nierdzewna 1,540
aluminium 1,660

Pochwyt ARCOS
mocowane na 2 otwory, dla tafli szklanej o grubości 8, 10 lub 12 mm
Art. Nr 26.510
Waga w kg:
stal nierdzewna 2,872
aluminium 3,260

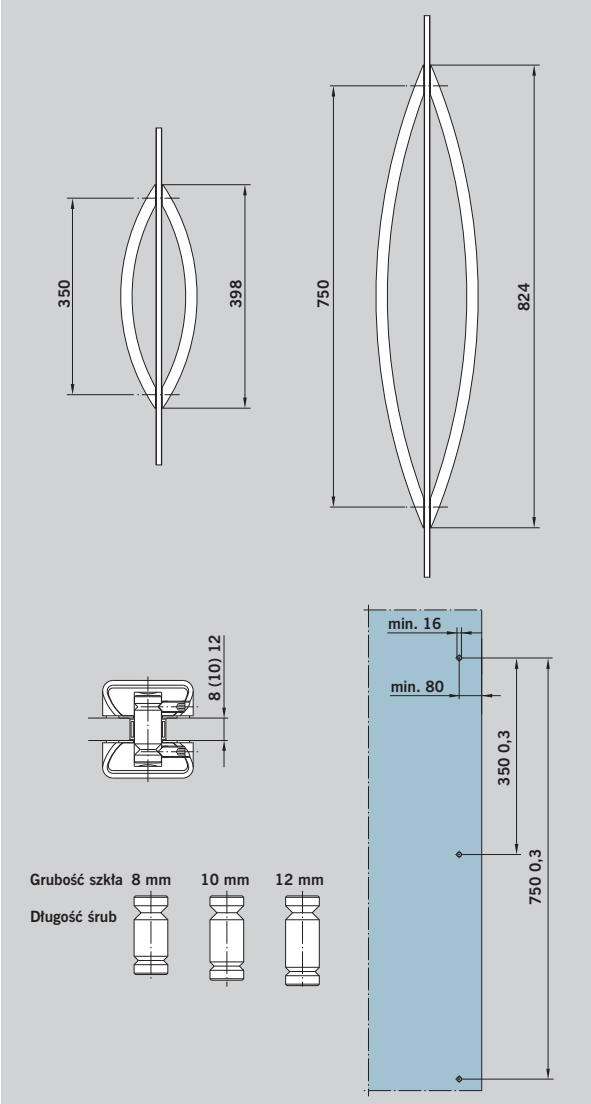

ARCOS handle bar
350 mm
2 hole fixing for 8, 10 and 12 mm glass thickness
Art. No. 26.500
Weight in kg:
stainless steel 1.540
aluminium 1.660

ARCOS handle bar
750 mm
2 hole fixing for 8, 10 and 12 mm glass thickness
Art. No. 26.510
Weight in kg:
stainless steel 2.872
aluminium 3.260

Para pochwytów
długość 350 mm
mocowane na 2 otwory,
dla tafli szklanej o grubości
8, 10 lub 12 mm
Art. Nr 21.267
Waga w kg:
stal nierdzewna 1,254

Griffstangenpaar
Leichtmetall
350 mm
auf 2 Glasbohrungen für
8, 10 und 12 mm Glasdicke
Art. Nr 03.400
Waga w kg:
aluminium 1,326

Para pochwytów
długość 720 mm
mocowane na 2 otwory,
dla tafli szklanej o grubości
8, 10 lub 12 mm
Art. Nr 21.270
Waga w kg:
stal nierdzewna 1,947

Griffstangenpaar
Leichtmetall
720 mm
auf 2 Glasbohrungen für
8, 10 und 12 mm Glasdicke
Art. Nr 03.402
Waga w kg:
aluminium 2,423

Para pochwytów
długość 1 240 mm
mocowane na 3 otwory,
dla tafli szklanej o grubości
8, 10 lub 12 mm
Art. Nr 21.273
Waga w kg:
stal nierdzewna 3,400

Para pochwytów
długość 1760 mm
mocowane na 4 otwory,
dla tafli szklanej o grubości
8, 10 lub 12 mm
Art. Nr 21.276
Waga w kg:
stal nierdzewna 5,000

Griffstange Design Quadrat
doppelseitig,
für 8-10 mm Glas
Art. Nr 75.084
Bohrungsabstand 300 mm
Waga w kg:
1,174 (114, 113, 122)

Art. Nr 75.085
Bohrungsabstand 500 mm
Waga w kg:
1,605 (114, 113, 122)

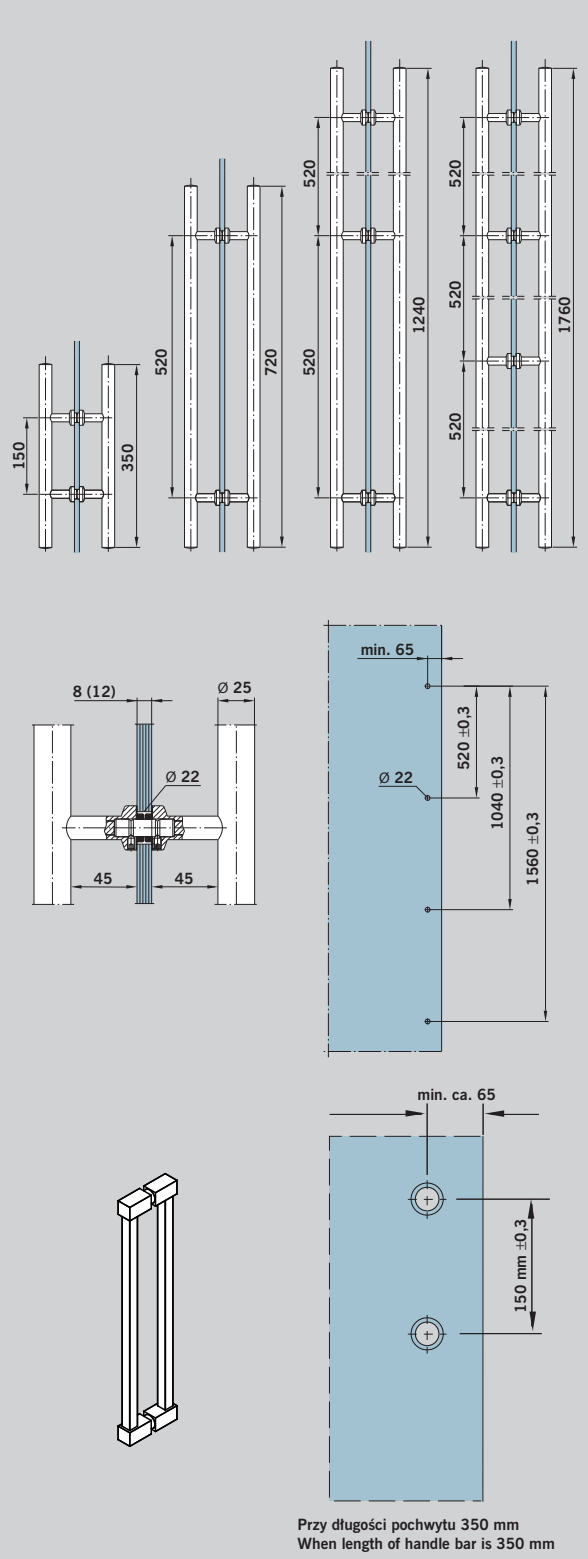

Pair of handle bars
satin stainless steel
length 350 mm
2 hole fixing for 8, 10 and
12 mm glass thickness
Art. No. 21.267
Weight in kg:
stainless steel 1,254

Pair of handle bars
aluminium
length 350 mm
2 hole fixing for 8, 10 and
12 mm glass thickness
Art. No. 03.400
Weight in kg:
alumin. 1,326

Pair of handle bars
length 720 mm
2 hole fixing for 8, 10 and
12 mm glass thickness
Art. No. 21.270
Weight in kg:
stainless steel 1,947

Pair of handle bars
aluminium
length 720 mm
2 hole fixing for 8, 10 and
12 mm glass thickness
Art. No. 03.402
Weight in kg:
alumin. 2,423

Pair of handle bars
length 1240 mm
3 hole fixing for 8, 10 and
12 mm glass thickness
Art. No. 21.273
Weight in kg:
stainless steel 3.400

Pair of handle bars
length 1760 mm
4 hole fixing for 8, 10 and
12 mm glass thickness
Art. No. 21.276
Weight in kg:
stainless steel 5.000

Handle bar design square
double sided, for 8-10 mm
glass thickness
Art. No. 75.084
2 hole fixing 300 mm
Weight in kg:
1.174 (114, 113, 122)

Art. No. 75.085
2 hole fixing 500 mm
Weight in kg:
1.605 (114, 113, 122)

Okucia zaciskowe

Ważna informacja:

Do montażu swobodnie wiszących tafli szklanych należy używać okuć zaciskowych zabezpieczających. Moment obrotowy śrub montażowych 15 Nm (M 6 = rozmiar klucza imbusowego 5). 20 kg obciążenia na każde okucie zaciskowe.

Clamping fittings

Important information:

For free hanging mounting of glass please use safety clamping fittings. Torque for fixing screws 15 Nm (M 6 = Allan key size 5). 20 kg load for each clamping fitting.

PT 90 okucie mocowane na śrubę
Art. Nr 07.021
Waga w kg:

aluminium	0,120
mosiądz	0,160
stal nierdzewna	0,155

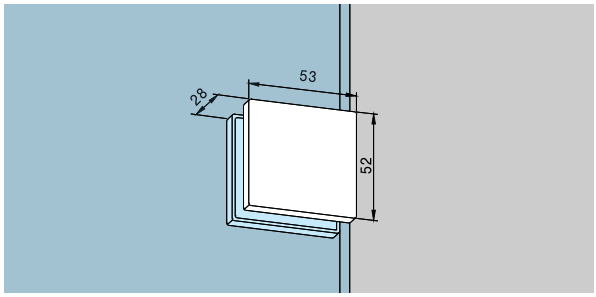

PT 90 Srew on fitting
Art. No. 07.021
Weight in kg:

aluminium	0.120
brass	0.160
stainless steel	0.155

PT 91 okucie narożne
Art. Nr 07.023
Waga w kg:

aluminium	0,120
mosiądz	0,160
stal nierdzewna	0,155

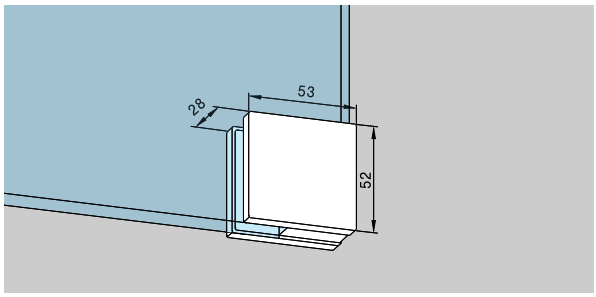

PT 91 corner fitting
Art. No. 07.023
Weight in kg:

aluminium	0.120
brass	0.160
stainless steel	0.155

Okrągłe okucie zaciskowe
Odlew aluminiowy, z zaślepkami

do szkła grubości 8 mm:
Art. Nr 07.017

do szkła grubości 10 mm:
Art. Nr 07.018

do szkła grubości 12 mm:
Art. Nr 07.019

Waga w kg:

aluminium	0,165
mosiądz	0,215
stal nierdzewna	0,215

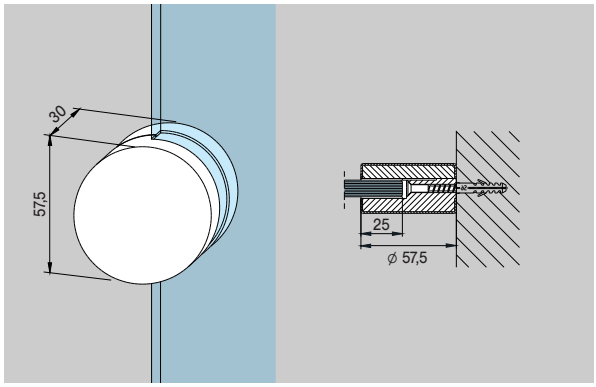

Round clamping fitting
Aluminium-cast, with cover caps

for 8 mm glass thickness:
Art. No. 07.017

for 10 mm glass thickness:
Art. No. 07.018

for 12 mm glass thickness:
Art. No. 07.019

Weight in kg:

aluminium	0.165
brass	0.215
stainless steel	0.215

Łącznik boczny
z płytką montażową
Art. Nr 01.153
Waga w kg:

aluminium	0,313
mosiądz	0,389
stal nierdzewna	0,376

Pasuje również do szkła grubości 12 mm.

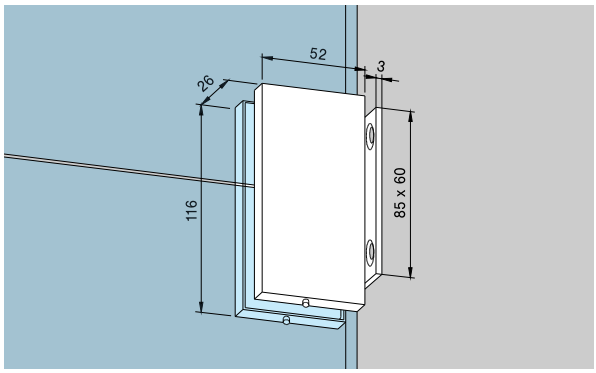

Side connector
with fixing plate
Art. No. 01.153
Weight in kg:

aluminium	0.313
brass	0.389
stainless steel	0.376

Also suitable for 12 mm glass thickness.

Oberlicht-Seitenteilverbinder
Art. Nr 12.536
Waga w kg:
aluminium 0,146

Glasbearbeitung siehe
Seite 31.

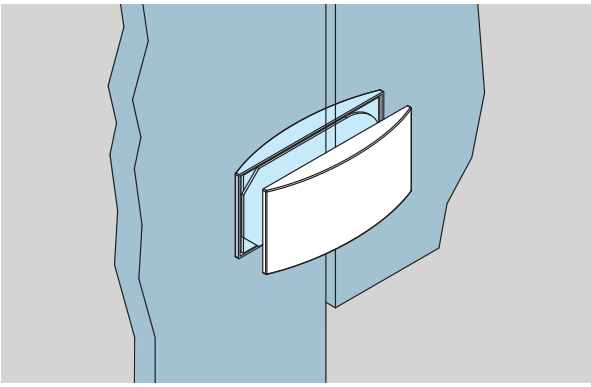

Overpanel-sidelight connector
Art. No. 12.536
Weight in kg:
aluminium 0,146

Glass preparation see
page 31.

Okucie zaciskowe, kąt prosty
z gwintem M6 do szkła grubości 8 mm:
Art. Nr 07.008
Waga w kg:
aluminium 0,185

do szkła grubości 10 mm:
Art. Nr 07.009
Waga w kg:
aluminium 0,181

do szkła grubości 12 mm:
Art. Nr 07.010
Waga w kg:
aluminium 0,180

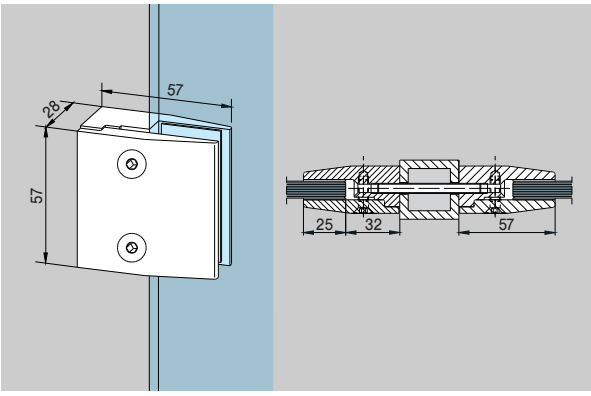

Clamping fitting, right angle
with srew thread M 6
for 8 mm glass thickness:
Art. No. 07.008
Weight in kg:
aluminium 0.185

for 10 mm glass thickness:
Art. No. 07.009
Weight in kg:
aluminium 0.181

for 12 mm glass thickness:
Art. No. 07.010
Weight in kg:
aluminium 0.180

Pręt nagwintowany
M 6 x 70 mm, ocynkowany
Art. Nr 07.020
Waga w kg:
aluminium 0,012

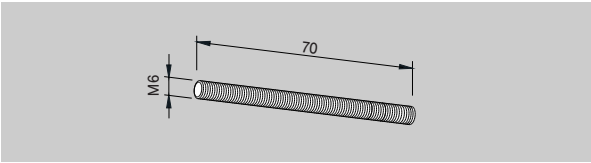

Threaded bolt
M 6 x 70 mm, zinc plated
Art. No. 07.020
Weight in kg:
aluminium 0.012

Okucie zaciskowe, aluminiowe
z otworem pod śrubę
z gwintem M6
do szkła grubości 8 mm:
Art. Nr 07.037
do szkła grubości 10 mm:
Art. Nr 07.038
do szkła grubości 12 mm:
Art. Nr 07.039
Waga w kg:
aluminium 0,180

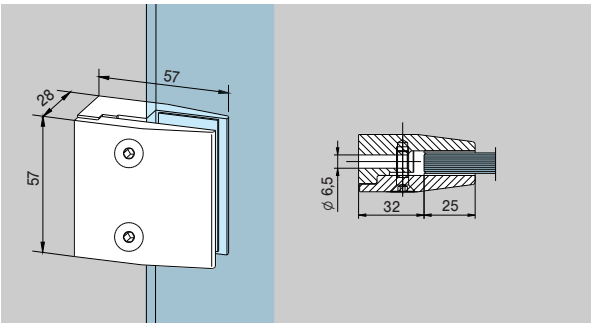

Clamping fitting, aluminium,
with passage hole for M 6
thread
for 8 mm glass thickness:
Art. No. 07.037
for 10 mm glass thickness:
Art. No. 07.038
for 12 mm glass thickness:
Art. No. 07.039
Weight in kg:
aluminium 0.180

Okucie zaciskowe do rury,
ø 25 – 100 mm, aluminiowe,
z nawierconym otworem na
śrubę z gwintem M6 (należy
podać średnicę rury)
do szkła grubości 8 mm:
Art. Nr 07.034
do szkła grubości 10 mm:
Art. Nr 07.035
do szkła grubości 12 mm:
Art. Nr 07.036
Waga w kg:
aluminium 0,170

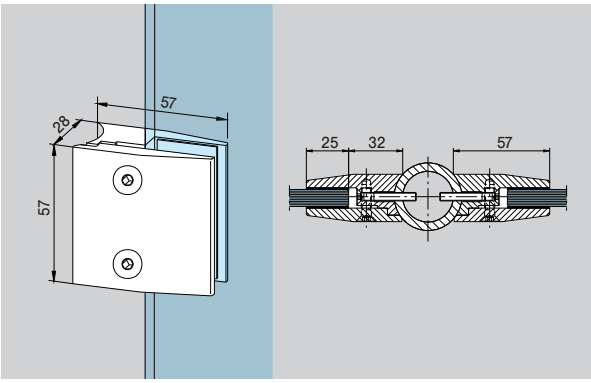

Clamping fitting for round tube,
Ø 25 – 100 mm,
aluminium, with passage
hole for M 6 thread (please
indicate tube diameter)
for 8 mm glass thickness:
Art. No. 07.034
for 10 mm glass thickness:
Art. No. 07.035
for 12 mm glass thickness:
Art. No. 07.036
Weight in kg:
aluminium 0.170

Okucia zaciskowe zabezpieczające

Bolec zabezpieczający w okuciu zaciskowym zapobiega wysunięciu elementu szklanego.

Okucie zaciskowe,
aluminiowe montowane na wycięciu w szkle z otworem pod śrubę z gwintem M6
do szkła grubości 8 mm:
Art. Nr 07.079
do szkła grubości 10 mm:
Art. Nr 07.080

Waga w kg:
aluminium 0,195

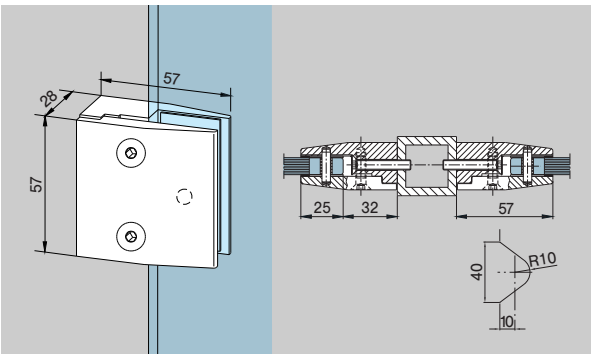

Safety clamping fittings

A safety pin in the clamping fitting prevents the glass elements from slipping.

Safety clamping fitting,
aluminium, on glass cut out with passage hole for M 6 thread
for 8 mm glass thickness:
Art. No. 07.079
for 10 mm glass thickness:
Art. No. 07.080

Weight in kg:
aluminium 0.195

Okucie zaciskowe zabezpieczające,
aluminiowe, do rury ø 25 – 100 mm, z nawierconym otworem na śrubę z gwintem M6 (należy podać średnicę rury)
do szkła grubości 8 mm:
Art. Nr 07.076
do szkła grubości 10 mm:
Art. Nr 07.077

Waga w kg:
aluminium 0,187

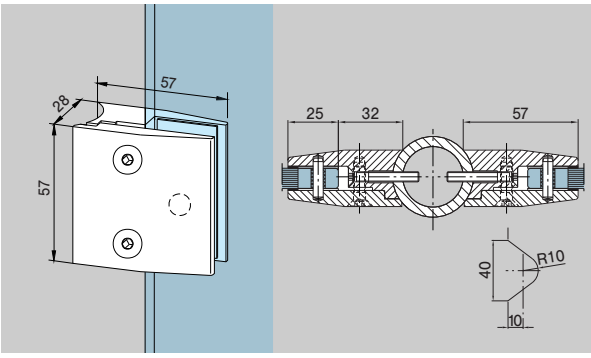

Safety clamping fitting,
aluminium, for round tube Ø 25 – 100 mm, with passage hole for M 6 thread (please indicate tube diameter)
for 8 mm glass thickness:
Art. No. 07.076
for 10 mm glass thickness:
Art. No. 07.077

Weight in kg:
aluminium 0.187

Zastosowanie i montaż okuć wpuszczanych

Okucia wpuszczane – patrz strony 12-17 oraz 21. Inne konstrukcje na zamówienie.

Okucia wpuszczane oraz łączniki narożne nie posiadają konstrukcji podtrzymującej. Naświetla górne i boczne oraz luźne elementy szklane wymagają solidnego zamocowania do sufitu za pomocą profili DORMA do montażu naściennego lub podobnych rozwiązań.

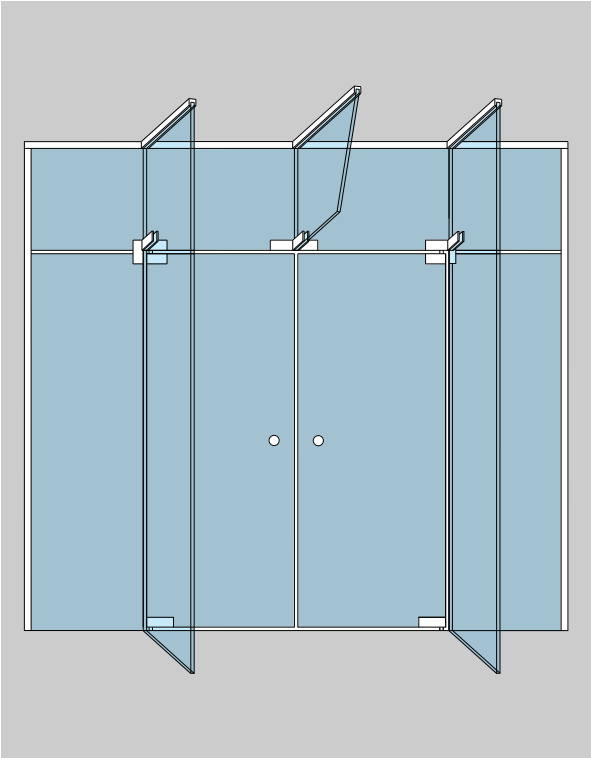

Usage and assembly of fins

Fins see pages 12 - 17 and 21. Other assemblies on request.

Fin fittings and corner connectors do not have a supporting structure. Overpanels, sidelights and fins have to be fixed securely to the ceiling by DORMA wall connecting profiles or similar systems.

System profili do montażu ścianek

składający się z: profilu podstawowego z nawierconymi otworami (co 300 mm), wraz z elementami zaciskowymi ze śrubami i uszczelkami taśmowymi.

Zastosowanie:
np. jako system ościeżnic opaskowych dla konstrukcji ze szkła hartowanego, z okuciami na bokach i od strony sufitu.
Typ **bezpieczny** zapobiega spadnięciu swobodnie podwieszonych elementów szklanych, dzięki zamocowaniu okuć zaciskowych w otworach w szkle. Obciążenie 15 kg na każdy element zaciskowy, moment obrotowy śrub montażowych 10 Nm (M6 = klucz imbusowy nr 4).

Wall connecting profile system

consisting of: base section, with bore holes (every 300 mm), incl. clamping parts with screws and gasket strips.

Application:
e. g. all around frame system for thoughened glass assemblies, with fittings on sides and ceiling.
The **safety type** prevents free hanging glass elements from falling down, by fixing the clamping fitting through glass holes. 15 kg load for each clamping part, torque for fixing screws 15 Nm (M 6 = Allan key size 4).

Profil podstawy

fabryczna długość 6000 mm
Waga w kg/m: aluminium 1,200

do szkła grubości 8 mm:
Art. Nr 07.042
do szkła grubości 10 mm:
Art. Nr 07.001
do szkła grubości 12 mm:
Art. Nr 07.002
do szkła grubości 12,7 mm:
Art. Nr 07.045
do szkła grubości 13,5 mm:
Art. Nr 07.046
do szkła grubości 15 mm:
Art. Nr 07.047
do szkła grubości 17 mm:
Art. Nr 07.048
do szkła grubości 19 mm:
Art. Nr 07.049

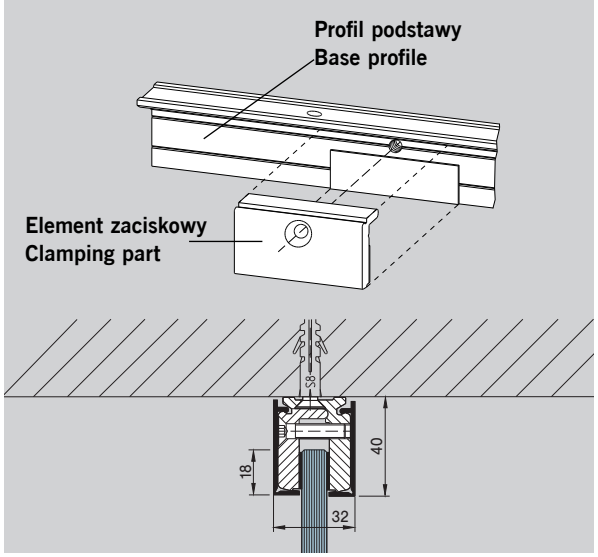

Base profile

6000 mm stock length
Weight in kg/m: aluminium 1.200

for 8 mm glass thickness:
Art. No. 07.042
for 10 mm glass thickness:
Art. No. 07.001
for 12 mm glass thickness:
Art. No. 07.002
for 12,7 mm glass thickness:
Art. No. 07.045
for 13,5 mm glass thickness:
Art. No. 07.046
for 15 mm glass thickness:
Art. No. 07.047
for 17 mm glass thickness:
Art. No. 07.048
for 19 mm glass thickness:
Art. No. 07.049

jako typ bezpieczny
do szkła grubości 8 mm:
Art. Nr 07.060
do oszklenia grubości 10 mm:
Art. Nr 07.061

długość potrzebna do mocowania:
Waga w kg/m: aluminium 1,200

do szkła grubości 8 mm:
Art. Nr 07.050
do szkła grubości 10 mm:
Art. Nr 07.051
do szkła grubości 12 mm:
Art. Nr 07.052
do szkła grubości 12,7 mm:
Art. Nr 07.055
do szkła grubości 13,5 mm:
Art. Nr 07.056
do szkła grubości 15 mm:
Art. Nr 07.057
do szkła grubości 17 mm:
Art. Nr 07.058
do szkła grubości 19 mm:
Art. Nr 07.059

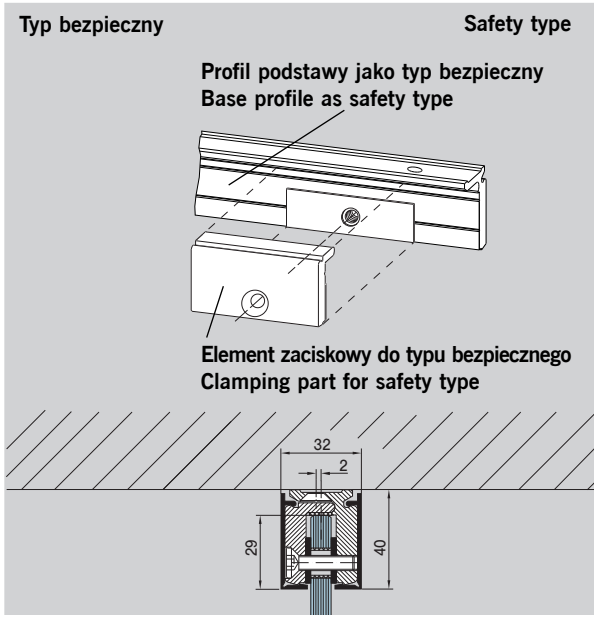

as safety type
for 8 mm glass thickness:
Art. No. 07.060
for 10 mm glass thickness:
Art. No. 07.061

fixed length
Weight in kg/m: aluminium 1.200

for 8 mm glass thickness:
Art. No. 07.050
for 10 mm glass thickness:
Art. No. 07.051
for 12 mm glass thickness:
Art. No. 07.052
for 12,7 mm glass thickness:
Art. No. 07.055
for 13,5 mm glass thickness:
Art. No. 07.056
for 15 mm glass thickness:
Art. No. 07.057
for 17 mm glass thickness:
Art. No. 07.058
for 19 mm glass thickness:
Art. No. 07.059

jako typ bezpieczny
do szkła grubości 8 mm:
Art. Nr 07.066
do szkła grubości 10 mm:
Art. Nr 07.067

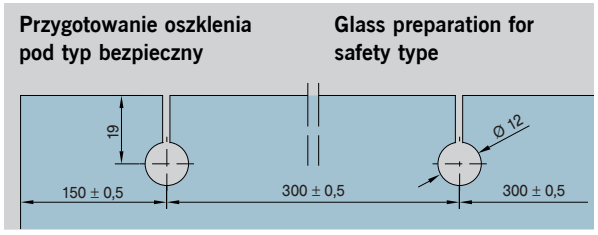

as safety type
for 8 mm glass thickness:
Art. No. 07.066
for 10 mm glass thickness:
Art. No. 07.067

Element zaciskowy

60 mm długości ze śrubą
i uszczelką
Waga w kg/m: aluminium 0,055

do szkła grubości 8 mm:
Art. Nr 07.043
do szkła grubości 10 mm:
Art. Nr 07.004
do szkła grubości 12 mm:
Art. Nr 07.005

dla typu bezpiecznego
do szkła grubości 8 mm:
Art. Nr 07.063
do szkła grubości 10 mm:
Art. Nr 07.064

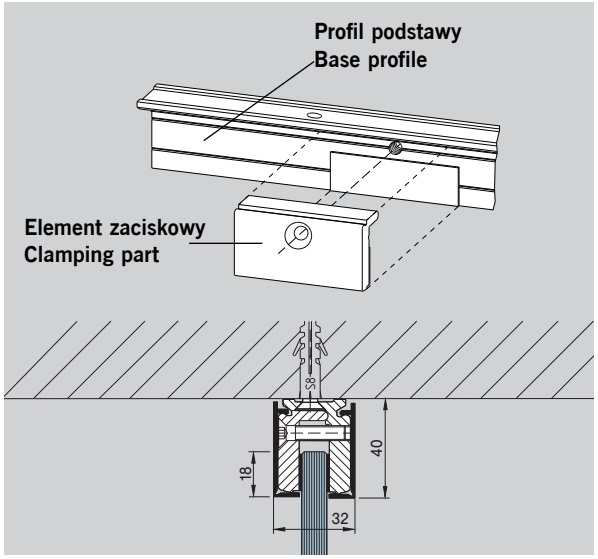

Clamping part

60 mm long
with screw and gasket
Weight in kg/m: aluminium 0.055

for 8 mm glass thickness:
Art. No. 07.043
for 10 mm glass thickness:
Art. No. 07.004
for 12 mm glass thickness:
Art. No. 07.005

for safety type
for 8 mm glass thickness:
Art. No. 07.063
for 10 mm glass thickness:
Art. No. 07.064

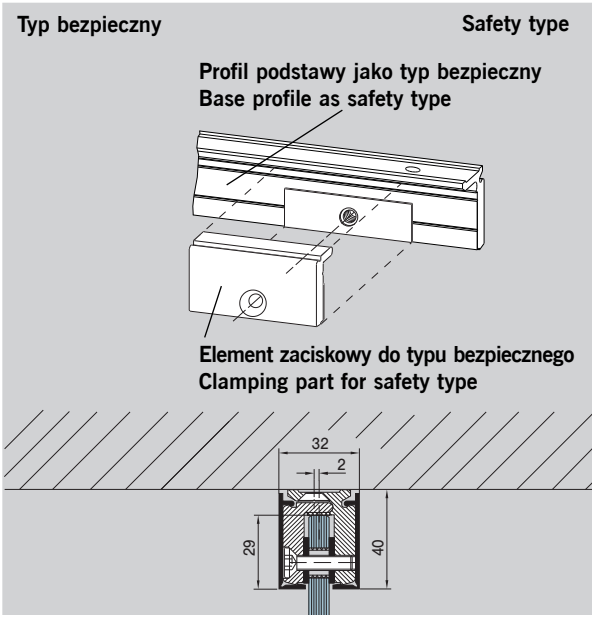

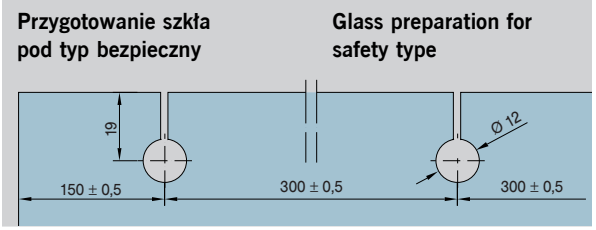

Zatrzaskiwane profile osłon
fabryczna długość 6000 mm,
dostępne wykończenia to mosiądz

stal nierdzewna satynowana
oraz stal nierdzewna polerowana
Art. Nr 07.003

stała długość
Art. Nr 07.053

Waga w kg/m:

aluminium	0,203
mosiądz	0,373
stal nierdzewna	0,373

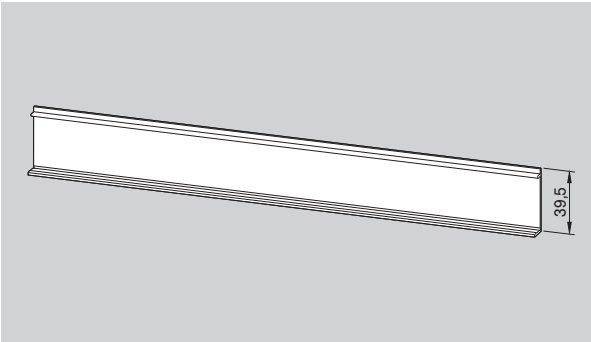

Clip on cover profile
6000 mm stock length, brass,
stainless steel, satin and
stainless steel polished door
available
Art. No. 07.003

fixed length
Art. No. 07.053

Weight in kg/m:

aluminium	0.203
brass	0.373
stainless steel	0.373

Osłona końcówki,
dla tafli szklanej o grubości
8 lub 10 mm
Art. Nr 07.007

dla tafli szklanej o grubości
12 - 13,5 mm
Art. Nr 07.044

dla tafli szklanej o grubości
15 - 19 mm Glasdicke
Art. Nr 07.065

Waga w kg:

aluminium	0,003
mosiądz	0,006
stal nierdzewna	0,006

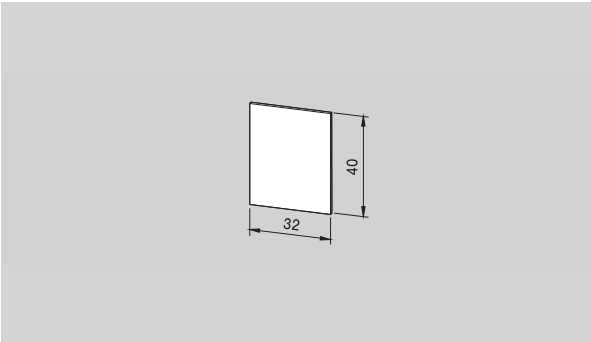

End cap for 8 and 10 mm
glass thickness
Art. No. 07.007

for 12 - 13,5 mm
glass thickness
Art. No. 07.044

for 15 - 19 mm
glass thickness
Art. No. 07.065

Weight in kg:

aluminium	0.003
brass	0.006
stainless steel	0.006

Bloczek wypełniający,
10 x 12 mm
fabryczna długość 6000 mm
Art. Nr 07.006

przycięte na wymiar
Art. Nr 07.054

Waga w kg/m:

aluminium	0,315

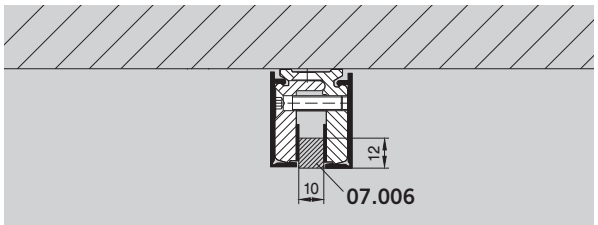

Filler block, 10 x 12 mm
6000 mm stock length
Art. No. 07.006

fixed length
Art. No. 07.054

Weight in kg:
aluminium 0.315

profil U

20 x 20 x 20 x 2 mm
fabryczna długość 6000 mm
Art. Nr 07.092

przycięte na wymiar
Art. Nr 07.093

Waga w kg/m:

aluminium	0,336

30 x 20 x 30 x 2 mm
fabryczna długość 6000 mm
Art. Nr 07.097

przycięte na wymiar
Art. Nr 07.096

Waga w kg/m:

aluminium	0,448

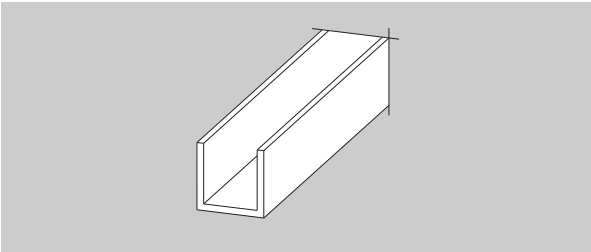

U-profile

20 x 20 x 20 x 2 mm
6000 mm stock length
Art. No. 07.092

fixed length
Art. No. 07.093

Weight in kg/m:
aluminium 0.336

30 x 20 x 30 x 2 mm
6000 mm stock length
Art. No. 07.097

fixed length
Art. No. 07.096

Weight in kg/m:
aluminium 0.448

Wandanschluss-Rahmensysteme MR 22 und MR 28

bestehend aus einem Rahmenprofil (rastergebohrt), einem Spannprofil und zwei Anschlaggummiprofilen (PVC, transparent).
Die zierlichen und eleganten Rahmenlösungen eignen sich sowohl für den Innen- als auch für den Außenbereich und zeichnen sich durch eine sehr einfache Montage aus. Die Ansichtsbreite beträgt beim MR 22 nur 22 mm, beim MR 28 lediglich 28 mm. Es können Glasstärken von 8 und 10 mm eingesetzt werden. Über die Profile erfolgt keine Lastabtragung. Die Demontage und der Wiedereinbau sind problemlos möglich. Das System MR 28 enthält einen zusätzlichen Schraubkanal für Verbindungswinkel und erlaubt die Kombination mit Sprossenprofilen zur senkrechten Verbindung mehrerer Glasfelder sowie die Anbindung an die Zargensysteme AT 44 und AT 50.

Anwendung:
z. B. umlaufender Rahmen für Ganzglas-Anlagen mit Befestigung zur Wand und zur Decke.

Wall connecting frame system MR 22 and MR 28

comprising a frame profile (series-drilled), a clamping profile and two contact rubber extrusions (PVC, transparent).
These decorative and elegant frame solutions are suitable for both indoor and outdoor applications and are characterised by their remarkably easy installation.
The viewface width in the case of the MR 22 is a mere 22 mm and in the case of the MR 28 it is just 28 mm. Suitable for glass thicknesses of 8 and 10 mm. No load transfer by the profiles. Can be readily removed and re-installed elsewhere.
The MR 28 features an additional screw-fixing channel for connecting angle brackets and enables combination with mullion profiles for the vertical connection of several glass panels and also abutment to frame systems AT 44 and AT 50.

Applications:
e.g. surrounding frame for toughened glass systems for fixing to walls and ceilings

Grundprofil

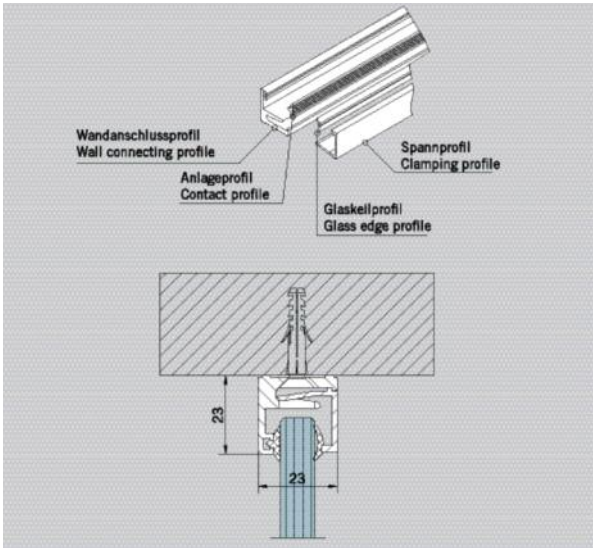

Base profile

MR 22
in 6000 mm Lagerlängen,
ohne PVC-Profile
Art. Nr 07.240
Waga w kg/m:
aluminium 0,648

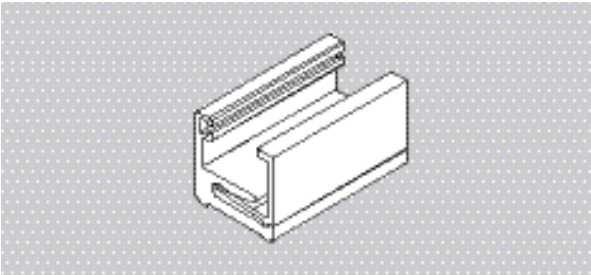

MR 22
in 6000 mm stock length,
without PVC profile
Art. No. 07.240
Weight in kg/m:
aluminium 0,648

MR 22
in Fixlängen
Art. Nr 07.250
Waga w kg/m:
aluminium 0,648

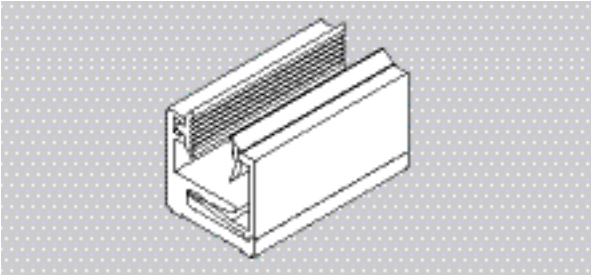

MR 22
in fixed length
Art. No. 07.250
Weight in kg/m:
aluminium 0,648

Achtung:
Es werden nur gerade Schnitte geliefert. Bei Bestellungen sind Materialzugaben für die bauseitigen Gehrungschnitte durch den Kunden einzuplanen. Das Sprossenprofil muss für die Montage zusätzlich beidseitig bearbeitet werden. Bitte Montageanleitung beachten.

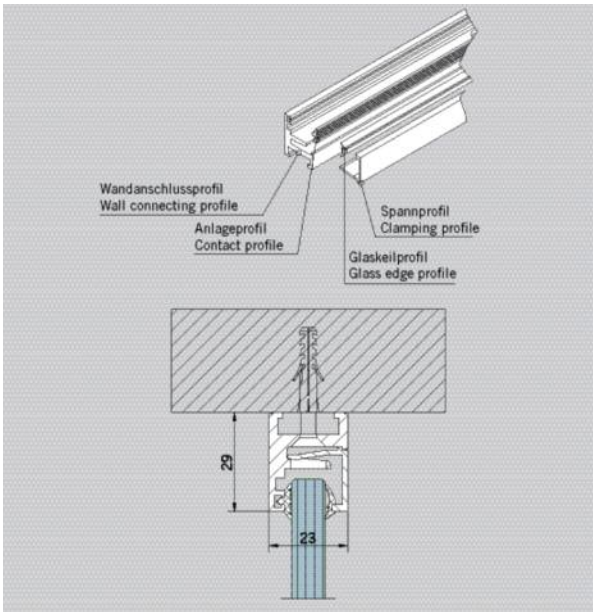

Attention:
Profiles are only delivered with straight cuts. Allowances in lenghts of profiles to ensure producibility of bevel cuts have to be planned by the customer. The georgian bar profile must be prepared in addition on both sides. Please consider installtion instruction

MR 28
in 6000 mm Lagerlängen, ohne PVC-Profile
Art. Nr 07.241
Waga w kg/m:
aluminium 0,802

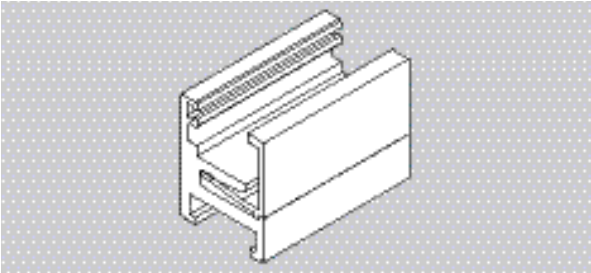

MR 28
in 6000 mm stock length, without PVC profile
Art. No. 07.241
Weight in kg/m:
aluminium 0,802

MR 28
in Fixlängen
Art. Nr 07.251
Waga w kg/m:
aluminium 0,802

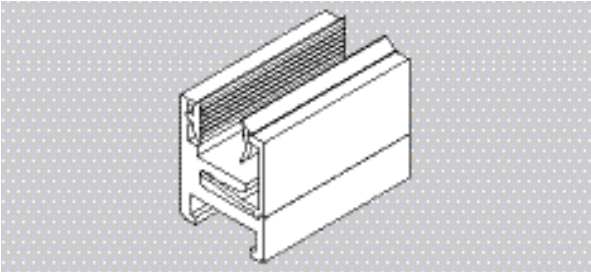

MR 28
in fixed length
Art. No. 07.251
Weight in kg/m:
aluminium 0,802

Sprossenprofil MR 28
in 6000 mm Lagerlängen, ohne PVC-Profile
Art. Nr 07.242
Waga w kg/m:
aluminium 0,542

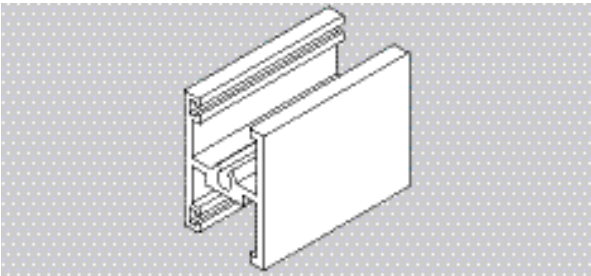

Georgian bar profile MR 28
in 6000 mm stock length, without PVC profile
Art. No. 07.242
Weight in kg/m:
aluminium 0,542

Sprossenprofil MR 28
in Fixlängen
Art. Nr 07.252
Waga w kg/m:
aluminium 0,542
Schrauben zur Befestigung an das MR 28 Grundprofil sind nicht im Lieferumfang enthalten. **Empfehlung:**
Senkblechschraube
4,2 mm x 32 mm

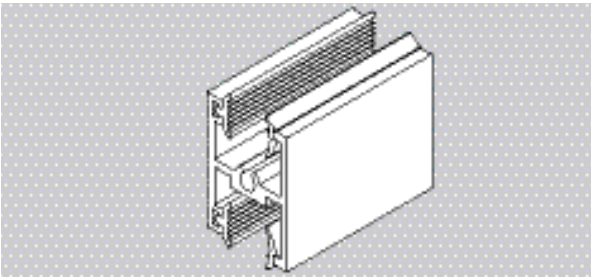

Georgian bar profile MR 28
in fixed length
Art. No. 07.252
Weight in kg/m:
aluminium 0,542
Screws for fixation at M 28 base profile are nor included in delivery.
Recommendation:
counter sunk screw
4.2 mm x 32 mm

Stirnabdeckung MR 22
Art. Nr 07.245

Waga w kg/Stck:
aluminium 0,002

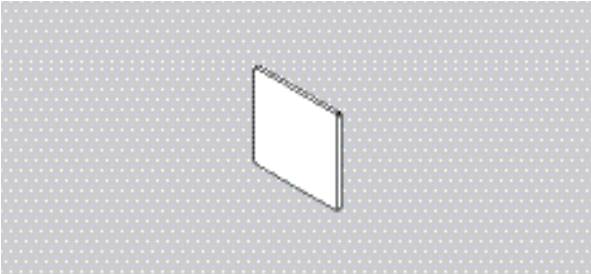

End mounted plate MR 22
Art. No. 07.245

Weight in kg/pc:
aluminium 0,002

Stirnabdeckung MR 28
Art. Nr 07.246

Waga w kg/Stck:
aluminium 0,002

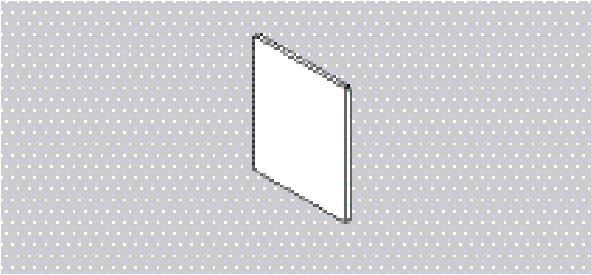

End mounted plate MR 28
Art. No. 07.246

Weight in kg/pc:
aluminium 0,002

Anlageprofil
in 50 m Lagerlängen (Rolle)
Art. Nr 07.255

Waga w kg/m:
PVC 0,023

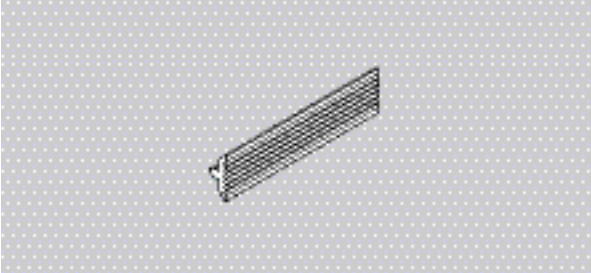

Contact profile
in 50 m stock length (roll)
Art. No. 07.255

Weight in kg/m:
PVC 0,023

Glaskeilprofil
2 mm,
für 10 mm Glasdicke,
in 50 m Lagerlängen (Rolle)
Art. Nr 07.253

Waga w kg/m:
PVC 0,016

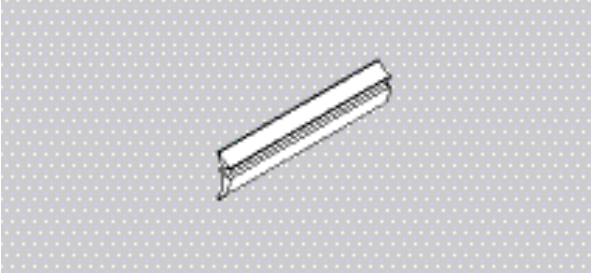

Glass edge profile
2 mm,
for 10 mm glass thickness,
in 50 m stock length (roll)
Art. No. 07.253

Weight in kg/m:
PVC 0,016

Glaskeilprofil
4 mm,
für 8 mm Glasdicke,
in 50 m Lagerlängen (Rolle)
Art. Nr 07.254

Waga w kg/m:
PVC 0,034

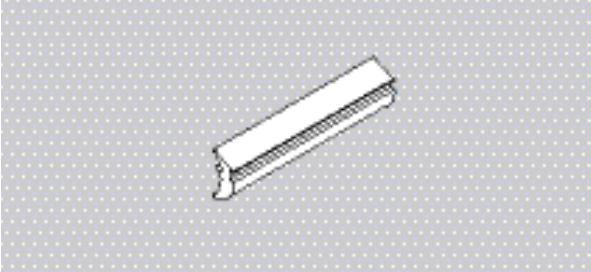

Glass edge profile
4 mm,
for 8 mm glass thickness,
in 50 m stock length (roll)
Art. No. 07.254

Weight in kg/m:
PVC 0,034

Eckverbinder MR 28
Art. Nr 07.247

Waga w kg/Stck:
aluminium 0,0021

2 Schrauben DIN 7991
M 5 x 8 im Lieferumfang
enthalten

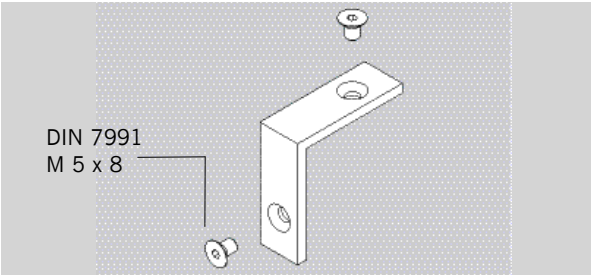

Corner connection MR 28
Art. No. 07.247

Weight in kg/pc:
aluminium 0,0021

2 screws DIN 7991
M 5 x 8 are included in
delivery

Wyposażenie dodatkowe do samozamykacza TS 73 V (model z września 2006)*

Accessories for door closer TS 73 V (Model valid from Sept. 06)*

Płytka montażowa
do samozamykacza
DORMA TS 73 V, do ramienia
zamykającego montowanego
na naświetlu górnym
Art. Nr 12.330
Waga w kg:
aluminium 0,132

Fixing plate
for DORMA TS 73 V,
closer arm for overpanel
Art. No. 12.330
Weight in kg:
aluminium 0.132

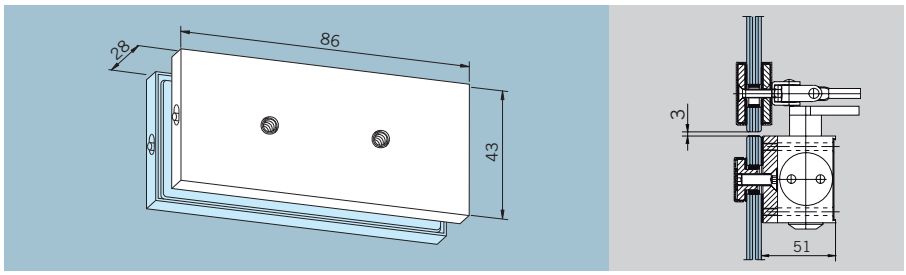

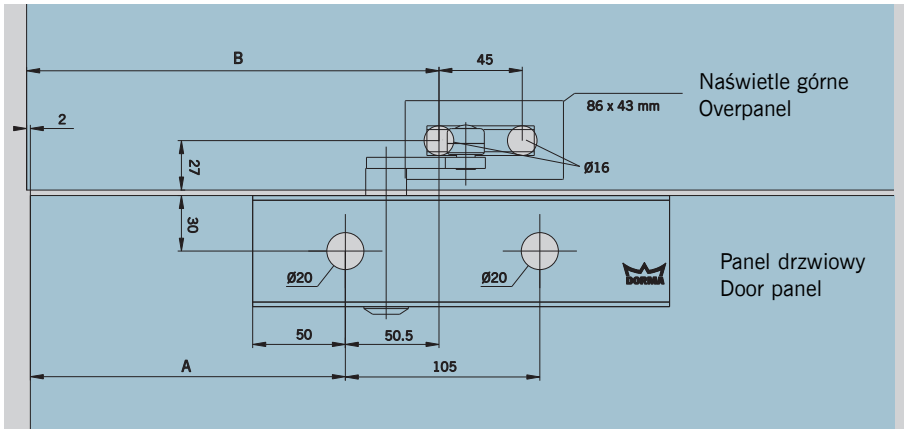

Okucie punktu obrotowego Pivot point fitting	A	B
EA (AT)	195	248
Universal/EP	245	298
Studio/Junior	170	223
ARCOS Universal	262	315

Płytka montażowa
225 mm,
do samozamykacza
DORMA TS 73 V
Art. Nr 12.335
Waga w kg:
aluminium 0,289

Fixing plate
225 mm,
for DORMA TS 73 V
Art. No. 12.335
Weight in kg:
aluminium 0.289

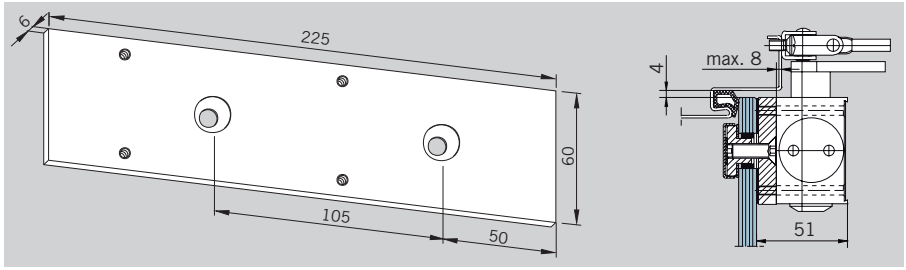

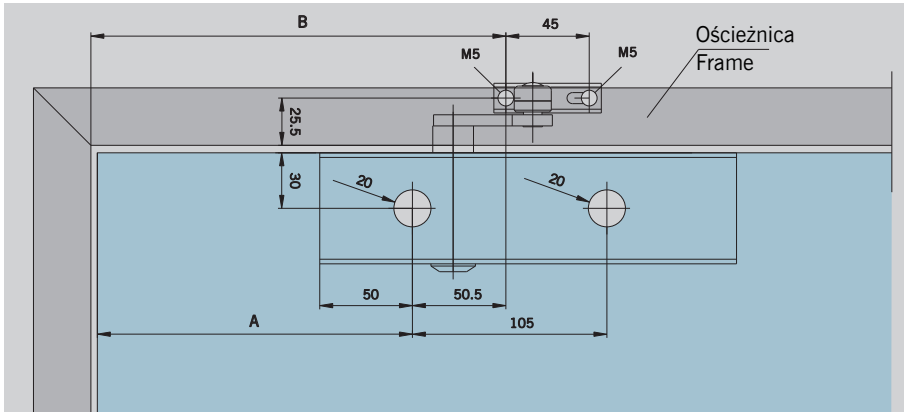

Okucie punktu obrotowego Pivot point fitting	A	B
EA (AT)	195	248
Universal/EP	245	298
Studio/Junior	170	223
ARCOS Universal	262	315

Płytka podporowa oraz
samozamykacz TS 73 V
dostępne są w zakładzie
DORMA Ennepetal lub
u specjalistycznych dystrybutorów
sprzętu budowlanego.
Saddle plate
and door closer TS 73 V are
available at DORMA Ennepetal
or at special suppliers for
building hardware.

*Poprzednie modele na indywidualne zamówienie
*Previous model on request

Wyposażenie dodatkowe do samozamykacza TS 92 (Katalog 07/02)

Accessories for door closer TS 92 (Issue 07/02)

Płytka montażowa
do samozamykacza DORMA TS 92 V, do szyny prowadzącej montowanej na naświetlu górnym
Art. Nr 12.332
Waga w kg:
aluminium 0,265

Fixing plate
for DORMA TS 92 slide channel for overpanel
Art. No. 12.332
Weight in kg:
aluminium 0.265

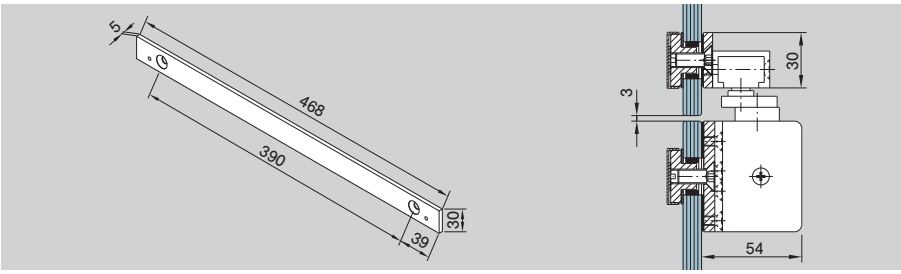

Okucie punktu obrotowego Pivot point fitting	A	B
EA (AT)/EP	200	202
Universal	250	252
Studio/Junior	148	150
ARCOS Universal	265	267

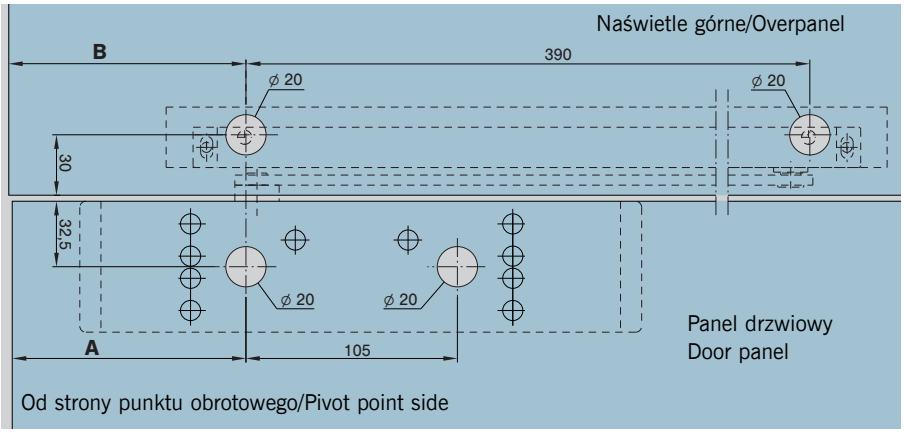

Płytka montażowa
279 mm, do samozamykacza TS 92 (Katalog 07/02)
Art. Nr 12.334
Waga w kg:
aluminium 0,290

Fixing plate
279 mm, for DORMA TS 92 (Issue 07/02)
Art. No. 12.334
Weight in kg:
aluminium 0.290

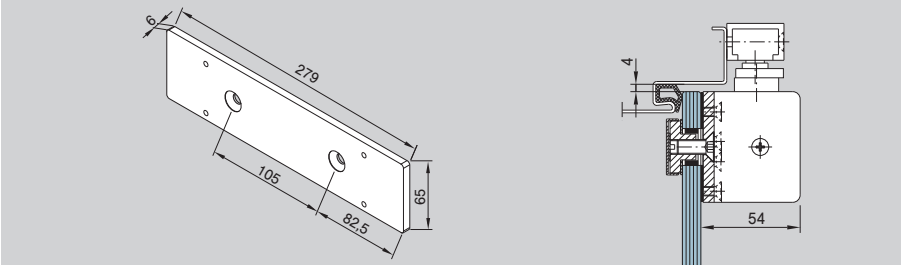

Okucie punktu obrotowego Pivot point fitting	A	B
EA (AT)/EP	200	182
Universal	250	232
Studio/Junior	148	132
ARCOS Universal	265	247

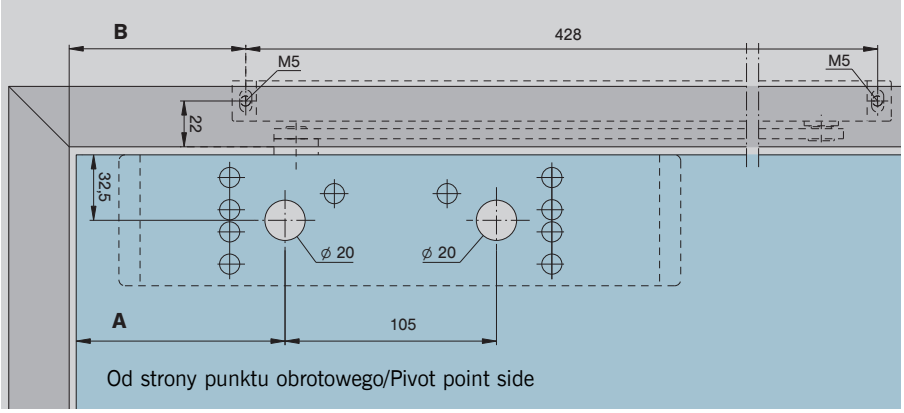

Płytka podporowa
oraz samozamykacz TS 92 dostępne są w zakładzie DORMA Ennepetal lub u specjalistycznych dystrybutorów sprzętu budowlanego.
Saddle plate
and door closer TS 92 are available at DORMA Ennepetal or at special suppliers for building hardware.

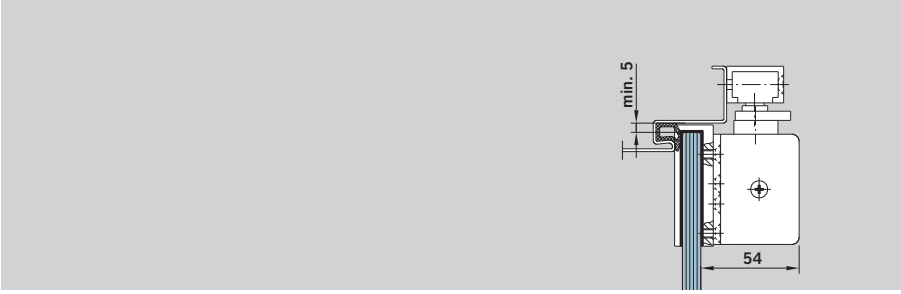

Narzędzie do planowania / projektowania

Aby można było planować inteligentne rozwiązania, oferujemy kilka narzędzi do planowania, które umożliwiają klientom tworzenie bezpiecznych i profesjonalnych rozwiązań dla dowolnych przeszklonych drzwi oraz konstrukcji ze szkła hartowanego.

Narzędzie do planowania DGES oraz MANET COMPACT pozwalają na szybkie, solidne i profesjonalne przygotowanie projektu oraz oszacowanie kosztów. Oprogramowanie zapewnia wszelką niezbędną dokumentację taką, jak schematy techniczne z wymiarami, wymiary tafli szklanych oraz przygotowanie do montażu.

Korzyści:
- Łatwy w obsłudze
- Profesjonalne i bezbłędne przygotowanie ofert
- Umożliwia szybkie udzielenie odpowiedzi na nadchodzące zapytania ofertowe
- Znacznie obniża koszty planowania – zarówno czasowe jak i finansowe

Okucia DGES
(do drzwi wewnętrznych i konstrukcji ze szkła hartowanego)
Art. Nr 800.51.248.6.32
DGES HSW (do poziomych przesuwnych ścianek działowych),
Art. Nr 800.51.246.6.32
DGES Prysznice (do szklanych kabin prysznicowych),
Art. Nr 600.51.600.9.03
Narzędzie do planowania MANET COMPACT (do drzwi wahadłowych i przesuwnych MANET),
Art. Nr 800.51.329.6.32

Planning tool

For planning of intelligent glass solutions we offer you several planning tools which allow you to create secure and professional solutions for any kinds of glass doors and toughend glass assemblies.

The **planning tools DGES and MANET COMPACT** enable you to prepare designs and cost calculations quickly, reliably and professionally. The software provides you with all necessary documentation such as dimensioned technical drawings, glass sizes and preparation measures.

Your benefits:
- Easy to operate
- Professional and error-free preparation of offers
- Rapid response to incoming requests for quotations
- Highly reduced planning costs for time and money savings

DGES Fittings
(for internal doors and toughend glass assemblies),
Art. No. 800.51.249.6.32
DGES HSW (for horizontal sliding walls),
Art. No. 800.51.247.6.32
DGES Showers
(for glass shower cubicles),
Art. No. 600.51.600.9.03
MANET COMPACT planning tool
(for MANET pivoting and sliding doors),
Art. No. 800.51.329.6.32

Odcienie wydrukowane, wskazujące typ wykończenia, nie oddają w 100% odcieni rzeczywistych, lecz stanowią dobry punkt odniesienia.

Dane przedstawione odnośnie charakteru lub zastosowania przedstawionych produktów mają charakter informacyjny. Oświadczenia w zakresie dostępności określonych funkcji lub zastosowań wymaga sporządzenia specjalnej umowy pisemnej. Schematy mogą obrazować specjalne modele, które różnią się od standardowo dostarczanych.

The printed colours indicating the surface finishes are not 100% true, but do provide a useful guide.

Statements made with regard to the nature or use of the products are for the purposes of description. Assent with regard to the existence of particular properties or particular uses always requires special written agreement. Pictures may show special designs which are different to the standard scope of delivery.

Subject to change without notice.

Division Glasbeschlagtechnik
Okucia i akcesoria do
elementów szklanych
DORMA-Glas GmbH
Postfach 32 68
D-32076 Bad Salzuflen
Max-Planck-Straße 33 - 45
D-32107 Bad Salzuflen
Tel. +49 5222 924-0
Fax +49 5222 21009
www.dorma-glas.com

WN 800.51.001.6.32 • 09/08 • D/ GB • 4 • BD • 09/08